FEDERATION LUXEMBOURGEOISE
DE GYMNASTIQUE

SECRÉTARIAT 3, route d'Arlon | L-8009 Strassen | T. +352 48 59 99 | F. +352 49 39 74 | secretariat@flgym.lu |www.flgym.lu

Sous le Haut Patronage de S.A.R. le Grand-Duc de Luxembourg ASBL fondée le 09.07.1899 – Affiliée à : FIG, UEG, COSL

Cahier des charges pour l'organisation d'évènements de la FLGym

(Version du 26.02.2025)

TABLE DES MATIERES

Généralités 5

A) Exigences relatives aux salles de compétition 5

B) Conformité des agrès 5

C) Sanctions en cas de non-respect 5

Championnats Nationaux et Finales aux Agrès 6

A) Le Recueil Technique 6

B) Répartition des coûts de l'évènement : 6

C) Invités, sponsoring et stand de vente : 7

D) Déroulement de l'événement : 7

E) Médailles, récompenses et résultats : 10

Coupe de Luxembourg Espoirs/Adultes - Qualifications et demi-finales 12

A) Le Recueil Technique 12

B) Répartition des coûts de l'évènement : 12

C) Invités, sponsoring et stand de vente : 12

D) Déroulement de l'événement : 13

E) Médailles, récompenses et résultats : 15

Coupe de Luxembourg - Finales, Coupes de Consolation et d'Encouragement 17

A) Le Recueil Technique 17

B) Répartition des coûts de l'évènement : 17

C) Invités, sponsoring et stand de vente : 17

D) Déroulement de l'événement : 18

E) Médailles, récompenses et résultats : 21

Coupe de Luxembourg et de Consolation Minis 23

A) Le Recueil Technique 23

B) Répartition des coûts de l'évènement : 23

C) Invités, sponsoring et stand de vente : 23
D) Déroulement de l'événement : 24
E) Médailles, récompenses et résultats : 27
Championnats Individuels 29
A) Le Recueil Technique 29
B) Répartition des coûts de l'évènement : 29
C) Invités, sponsoring et stand de vente : 29
D) Déroulement de l'événement : 30
E) Médailles, récompenses et résultats : 33
Championnats des Sections Masculins 35
A) Le Recueil Technique 35
B) Répartition des coûts de l'évènement : 35
C) Invités, sponsoring et stand de vente : 35
D) Déroulement de l'événement : 36
E) Médailles, récompenses et résultats : 39
Championnats des Sections Féminins 41
A) Le Recueil Technique 41
B) Répartition des coûts de l'évènement : 41
C) Invités, sponsoring et stand de vente : 41
D) Déroulement de l'événement : 42
E) Médailles, récompenses et résultats : 45
Championnat national individuel en Gymnastique Rythmique 47
A) Le Recueil Technique 47
B) Répartition des coûts de l'évènement : 47
C) Invités, sponsoring et stand de vente : 48
D) Déroulement de l'événement : 48
E) Médailles, récompenses et résultats : 51
Championnat national par ensembles en Gymnastique Rythmique 53
A) Le Recueil Technique 53
B) Répartition des coûts de l'évènement : 53
C) Invités, sponsoring et stand de vente : 54

D) Déroulement de l'événement : 54
E) Médailles, récompenses et résultats : 57
Championnat d'encouragement en Gymnastique Rythmique 59
A) Le Recueil Technique 59
B) Répartition des coûts de l'évènement : 59
C) Invités, sponsoring et stand de vente : 60
D) Déroulement de l'événement : 60
E) Médailles, récompenses et résultats : 63
LIVRET TECHNIQUE 65
A) Championnats Nationaux en GAM/GAF et Finales aux Agrès 66
B) Autres concours GAM 67
C) Concours mins GAF 73
D) Concours Espoirs et Adultes GAF 76
E) Championnats Nationaux Catégories d'âges GAF 80
F) Concours en GR 85

FÉDÉRATION LUXEMBOURGEOISE DE GYMNASTIQUE
LES PARTENAIRES DE LA FLGYM
Tageblatt
emile weber
SUNLIVE
ACCESSIMMO
LUXEMBOURG
kanner jugend telefon
CHOPARD
Sportlycée
Gesond lessen Méi bewegen
Piscine Nord
LOTERIE NATIONALE
GYMNASTICS LUXEMBOURG
EDUTEC
revue
ASPORT
eurogym.dk

Généralités

A) Exigences relatives aux salles de compétition

1. Les concours de la FLGym doivent se dérouler dans des salles dédiées aux compétitions, à l'exception des événements suivants :

    - Qualifications et demi-finales de la Coupe de Luxembourg
    - Championnat national AK
    - Championnat des sections masculines

2. Pour les exceptions mentionnées ci-dessus, l'utilisation d'une salle d'entraînement est autorisée, à condition qu'il y ait suffisamment de places assises pour les spectateurs.

3. La salle de compétition doit prévoir des places assises pour chaque équipe participante.

4. La température de la salle doit être maintenue à un niveau adéquat pour la pratique de la gymnastique.

B) Conformité des agrès

1. Tous les agrès utilisés lors des compétitions doivent être conformes aux normes spécifiées dans le livret technique ci-dessous.

2. Il n'est pas autorisé de placer des agrès (barre fixe, anneaux et barres asymétriques) au-dessus d'une fosse.

3. Les agrès seront vérifiés et approuvés avant le début de la compétition par le chef juge pour garantir leur conformité et leur sécurité.

C) Sanctions en cas de non-respect

Tout manquement aux conditions stipulées dans ce cahier des charges concernant les salles de compétition, la conformité des agrès, ou toute autre exigence mentionnée ci-dessous, pourra entraîner des avertissements, des sanctions financières selon le recueil technique ou le retrait du droit d'organiser des compétitions dans le futur.

Championnats Nationaux et Finales aux Agrès

Masculin et féminin – Juniors, Seniors et AK

A) Le Recueil Technique

La compétition sera organisée conformément au chapitre GA01 du Recueil technique.

B) Répartition des coûts de l'évènement :

Responsabilités et obligations	FLGym	Organisateur	Clubs participants	Remarques et explications
Indemnités des juges et des présidents du jury / direction du concours	X		X	• Le nombre de juges à charge des sociétés sera communiqué lors de l'invitation. • Le reste des juges est à charge de la FLGym. • Indemnité = 25€/rencontre.
Indemnités du bureau de calcul et secrétaires		X		• L'organisateur recrute les membres du bureau de calcul et secrétaires. • Ils sont à charge de l'organisateur.
Achat des médailles et écharpes	X			
Ravitaillement des juges / officiels / bureau de calcul / secrétaires		X		• De l'eau pendant les concours doit être mis à disposition par l'organisateur.
Frais de location du plateau		X		Participation globale aux frais de location du plateau par la FLGym pour le concours des Seniors / Juniors : max 7.000 €*.

FÉDÉRATION LUXEMBOURGEOISE DE GYMNASTIQUE
LES PARTENAIRES DE LA FLGYM

Frais de location du programme de calcul		X		
Frais de location des équipements de calcul et/ou d'affichage		X		

***L'organisateur local doit se concerter avec le CA après l'attribution de la compétition à l'AGO pour définir les détails.**

C) Invités, sponsoring et stand de vente :

Responsabilités et obligations	FLGym	Organisateur	Clubs participants	Remarques et explications
Création des listes d'invités	X	X		À communiquer à la direction du concours et à l'organisateur. Les invités de la FLGym bénéficient du libre accès aux gradins.
Envoi des invitations	X	X		En temps utile avant l'évènement.
Accueil et encadrement des invités d'honneur et sponsors	X	X		Il faut prévoir des places réservées.
Affichage des sponsors FLGym	X	X		Affichage par l'organisateur des supports publicitaires des « sponsors FLGym » fournis par la FLGym.
Affichage des sponsors de l'organisateur		X		Après concertation avec la FLGym.
Stand de vente FLGym, de sponsor(s) FLGym et/ou de l'organisateur	X	X		Concertation préalable entre les 2 parties nécessaire.

D) Déroulement de l'événement :

FÉDÉRATION LUXEMBOURGEOISE DE GYMNASTIQUE
LES PARTENAIRES DE LA FLGYM
Tageblatt · emile weber · SUNLIVE · ACCESSIMMO · LUXEMBOURG · kanner jugendtelefon · CHOPARD · Sportlycée · Gesond iessen Méi bewegen · Piscine Nord · Loterie Nationale · Gymnastics Federation Luxembourg · EDUTEC · revue · ASPORT · eurogym.dk

Responsabilités et obligations	FLGym	Organisateur	Clubs participants	Remarques et explications
Officiels	X			En principe : • Direction du concours, • Présidence du jury, • Membres du Contentieux, • Entraineurs nationaux.
Organisation de la caisse d'entrée et des contrôles d'accès		X		
Organisation buvette et catering		X		Label GIMB : il est souhaitable de vendre l'eau minérale à meilleur prix que jus, boissons sucrées et alcools.
Direction du concours	X			
Contrôle des licences	X			
Contentieux	X	X		
Convocations des juges et planifications	X			
Présidence du jury	X			
Organisation et recrutement du secrétariat et bureau de calcul		X		
Mobilier à prévoir et emplacement des juges / bureau de calcul et secrétariat à déterminer		X		• Mobilier en nombre suffisant. • Local adéquat pour le bureau de calcul. • Locaux pour les réunions des juges.
Horaires du déroulement de la compétition et rotations	X			

FÉDÉRATION LUXEMBOURGEOISE DE GYMNASTIQUE
LES PARTENAIRES DE LA FLGYM
Tageblatt
emile weber
SUNLIVE
ACCESSIMMO
LUXEMBOURG
kanner jugend telefon
CHOPARD
Sportlycée
Gesond lessen Méi bewegen
Piscine Nord
LOTERIE NATIONALE
GYMNASTICS LUXEMBOURG
EDUTEC
revue
ASPORT
eurogym.dk

Préparation et distribution aux clubs participants des numéros de dossard		X		Concertation nécessaire entre FLGym et organisateur local pour la préparation des numéros des dossards.
Préparation et distribution des fiches des juges	X			
Ramassage et transmission des fiches au bureau de calcul		X		Personnes en nombre suffisant.
Organisation de l'affichage des notes intermédiaires et finales		X		
Réservations des premiers secours		X		Ambulance ou secouristes ou trousse de secours + cool pack.
Mise en place du plateau		X		Conforme aux dispositions générales concernant le matériel (voir livret technique du cahier des charges).
Informations quant au nombre d'entraîneurs présents sur le plateau	X			Le nombre d'entraîneurs autorisés sera précisé dans l'invitation.
Informations et contrôle quant aux personnes autorisées sur le plateau	X	X		Contrôle par l'organisateur (évent. par badge) des personnes autorisées sur l'aire de compétition. Présence d'une personne (de l'organisateur) responsable pour expulser les personnes indésirables.
Organisation et la manipulation de la sonorisation et de la musique	X	X		• « Technicien » en charge de la musique et sonorisation en général à fournir par l'organisateur. • Accompagnement discret pendant les concours. (Organisateur) • Collecte de la musique préalable par l'FLGym (dans l'invitation) pour les exercices au sol (fém).

FÉDÉRATION LUXEMBOURGEOISE DE GYMNASTIQUE
LES PARTENAIRES DE LA FLGYM
Tageblatt
emile weber
SUNLIVE
ACCESSIMMO
LUXEMBOURG
kanner jugend telefon
CHOPAR
Sportlycée
Gesond iessen Méi bewegen
Piscine Nord
LOTERIE NATIONALE
GYMNASTICS
EDUTEC
revue
ASPORT
eurogym.dk

				• Musique adéquate pour l'entrée des gymnastes avant la proclamation des résultats. (Organisateur)
Micro (de préférence sans fil)		**X**		A la disposition de la direction des concours.
Personne responsable pour les imprévus et organisation de l'équipe technique		**X**		Personne à mettre à la disposition des officiels nommés par la FLGym.
Accréditation des médias et photographes	**X**	**X**		• Un photographe officiel de la FLGym par discipline. • À prévoir un emplacement pour la presse.
Communiqué de presse	**X**			

E) Médailles, récompenses et résultats :

Responsabilités et obligations	**FLGym**	**Organi-sateur**	**Clubs partici-pants**	**Remarques et explications**
Informations quant au déroulement de la cérémonie	**X**	**X**		• Défilé des gymnastes en musique. • Énumération des 3 premières places de chaque catégorie. • Proclamation du champion de Luxembourg pour le concours général et chaque finale aux agrès (sauf dans le cadre d'un concours international). • Définition à l'avance des personnes qui remettront les prix.
Détermination du type et nombre de récompenses nécessités	**X**			• Médailles pour les 3 premières places de chaque catégorie. • 1 écharpe tricolore par titre de CHAMPION de Luxembourg (sauf Finales aux agrès).

FÉDÉRATION LUXEMBOURGEOISE DE GYMNASTIQUE
LES PARTENAIRES DE LA FLGYM
Tageblatt · emile weber · SUNLIVE · ACCESSIMMO · LUXEMBOURG · kanner jugend telefon · CHOPARD · Sportlycée · Gesond iessen Méi bewegen · Piscine Nord · Loterie Nationale · Gymnastics Luxembourg · EDUTEC · revue · ASPORT · eurogym.dk

				• Médaille pour le champion de Luxembourg par finale aux agrès (si applicable). • « Souvenir » pour les gymnastes en concours AK.
Podium		**X**		Obligatoire.
Impression et distribution des résultats		**X**		1 copie complète par club à remettre après la proclamation.
Transmission des résultats en format informatique à l'adresse électronique du secrétariat de la FLGym		**X**		Le jour même.
Envoi d'une feuille de match avec les informations principales sur le déroulement du concours au secrétariat	**X**			Le responsable du concours ainsi que le responsable du jury feront un rapport selon modèle prédéfini.
Remise en état du lieu du concours		**X**		
Transmission d'information et de résultats aux médias	**X**			
Mise en ligne des résultats	**X**			
Mise en ligne des photos	**X**			

FÉDÉRATION LUXEMBOURGEOISE DE GYMNASTIQUE
LES PARTENAIRES DE LA FLGYM

Coupe de Luxembourg Espoirs/Adultes - Qualifications et demi-finales

Espoirs – Adultes (féminin + masculin)

A) Le Recueil Technique

La compétition sera organisée conformément au chapitre GG02 du Recueil technique.

B) Répartition des coûts de l'évènement :

Responsabilités et obligations	FLGym	Organisateur	Clubs participants	Remarques et explications
Indemnités des juges et des présidents du jury / direction du concours	X		X	• Le nombre de juges à charge des sociétés sera communiqué lors de l'invitation. • Le reste des juges et la direction du concours est à charge de la FLGym. • Indemnité = 25€/rencontre.
Indemnités du bureau de calcul et secrétaires		X		• L'organisateur recrute les membres du bureau de calcul et secrétaires. • Ils sont à charge de l'organisateur.
Ravitaillement des juges / officiels / bureau de calcul / secrétaires		X		• De l'eau pendant les concours doit être mis à disposition par l'organisateur.

C) Invités, sponsoring et stand de vente :

Responsabilités et obligations	FLGym	Organisateur	Clubs participants	Remarques et explications
Création des listes d'invités	X	X		Optionnel.

FÉDÉRATION LUXEMBOURGEOISE DE GYMNASTIQUE
LES PARTENAIRES DE LA FLGYM

Envoi des invitations	X	X		Optionnel.
Accueil et encadrement des invités d'honneur et sponsors	X	X		Optionnel.
Affichage des sponsors de la FLGym	X	X		Optionnel.
Affichage des sponsors de l'organisateur		X		Optionnel.
stand de vente FLGym, de sponsor(s) FLGym et/ou de l'organisateur	X	X		Optionnel.

D) Déroulement de l'événement :

Responsabilités et obligations	FLGym	Organisateur	Clubs participants	Remarques et explications
Officiels	X			En principe : • Direction du concours, • Présidence du jury, • Membres du Contentieux, • Entraineurs nationaux.
Organisation de la caisse d'entrée et des contrôles d'accès		X		
Organisation buvette et catering		X		Label GIMB : il est souhaitable de vendre l'eau minérale à meilleur prix que jus, boissons sucrées et alcools.
Direction du concours	X			
Contrôle des licences	X			

FÉDÉRATION LUXEMBOURGEOISE DE GYMNASTIQUE
LES PARTENAIRES DE LA FLGYM

Contentieux	X	X		
Convocations des juges et planifications	X			
Présidence du jury	X			
Organisation et recrutement du secrétariat et bureau de calcul		X		
Mobilier à prévoir et emplacement des juges / bureau de calcul et secrétariat à déterminer		X		• Mobilier en nombre suffisant. • Local adéquat pour le bureau de calcul. • Locaux pour les réunions des juges.
Horaires du déroulement de la compétition et rotations	X			
Préparation et distribution aux clubs participants des numéros de dossard		X		Concertation nécessaire entre FLGym et organisateur local pour la préparation des numéros des dossards.
Préparation et distribution des fiches des juges	X			
Ramassage et transmission des fiches au bureau de calcul		X		Personnes en nombre suffisant.
Réservations des premiers secours		X		Ambulance ou secouristes ou trousse de secours + cool pack.
Mise en place du plateau		X		Conforme aux dispositions générales concernant le matériel (voir livret technique du cahier des charges).
Informations quant au nombre d'entraîneurs présents sur le plateau	X			Le nombre d'entraîneurs autorisés sera précisé dans l'invitation.

FÉDÉRATION LUXEMBOURGEOISE DE GYMNASTIQUE
LES PARTENAIRES DE LA FLGYM

Informations et contrôle quant aux personnes autorisées sur le plateau	X	X		Contrôle par l'organisateur (évent. par badge) des personnes autorisées sur l'aire de compétition. Présence d'une personne (de l'organisateur) responsable pour expulser les personnes indésirables.
Organisation et la manipulation de la sonorisation et de la musique		X		• « Technicien » en charge de la musique et sonorisation en général à fournir par l'organisateur. • Accompagnement discret pendant les concours.
Micro (de préférence sans fil)		X		A la disposition de la direction des concours.
Personne responsable pour les imprévus et organisation de l'équipe technique		X		Personne à mettre à la disposition des officiels nommés par la FLGym.
Accréditation des médias et photographes	X	X		• Un photographe officiel de la FLGym.
Communiqué de presse	X			

E) Médailles, récompenses et résultats :

Responsabilités et obligations	**FLGym**	**Organisateur**	**Clubs participants**	**Remarques et explications**
Informations quant au déroulement de la cérémonie	X	X		• Défilé des gymnastes en musique. • Énumération de toutes les places de chaque groupe.
Impression et distribution des résultats		X		1 copie des résultats par équipes et individuels du club à remettre après la proclamation.

FÉDÉRATION LUXEMBOURGEOISE DE GYMNASTIQUE
LES PARTENAIRES DE LA FLGYM
Tageblatt emile weber SUNLIVE ACCESSIMMO LUXEMBOURG kanner jugend telefon CHOPAR
Sportlycée Gesond iessen Méi bewegen Piscine Nord LOTERIE NATIONALE GYMNASTICS LUXEMBOURG EDUTEC revue ASPORT gymnastic4all eurogym.dk

Transmission des résultats en format informatique à l'adresse électronique du secrétariat de la FLGym		**X**		Le jour même : résultats par équipes et individuels de chaque club à envoyer à la FLGym pour publication.
Envoi d'une feuille de match avec les informations principales sur le déroulement du concours au secrétariat	**X**			Le responsable du concours ainsi que le responsable du jury feront un rapport selon modèle prédéfini.
Remise en état du lieu du concours		**X**		
Transmission d'information et de résultats aux médias	**X**			
Mise en ligne des résultats	**X**			
Mise en ligne des photos	**X**			

Coupe de Luxembourg - Finales, Coupes de Consolation et d'Encouragement

Espoirs – Adultes (féminin + masculin)

A) Le Recueil Technique

La compétition sera organisée conformément au chapitre GG02 du Recueil technique.

B) Répartition des coûts de l'évènement :

Responsabilités et obligations	FLGym	Organisateur	Clubs participants	Remarques et explications
Indemnités des juges et des présidents du jury / direction du concours	X	X	X	• Le nombre de juges à charge des sociétés sera communiqué lors de l'invitation. • Le directeur de concours est à charge de la FLGym. • Le reste des juges est à charge de l'organisateur (si applicable). • Indemnité = 25€/rencontre.
Indemnités du bureau de calcul et secrétaires		X		• L'organisateur recrute les membres du bureau de calcul et secrétaires. • Ils sont à charge de l'organisateur.
Achat des coupes et médailles	X			
Ravitaillement des juges / officiels / bureau de calcul / secrétaires		X		De l'eau pendant les concours doit être mis à disposition par l'organisateur.

C) Invités, sponsoring et stand de vente :

Responsabilités et obligations	FLGym	Organisateur	Clubs participants	Remarques et explications
Création des listes d'invités	X	X		À communiquer à la direction du concours et à l'organisateur. Les invités de la FLGym bénéficient du libre accès aux gradins.
Envoi des invitations	X	X		En temps utile avant l'évènement.
Accueil et encadrement des invités d'honneur et sponsors	X	X		Il faut prévoir des places réservées.
Affichage des sponsors FLGym	X	X		Affichage par l'organisateur des supports publicitaires des « sponsors FLGym » fournis par la FLGym.
Affichage des sponsors de l'organisateur		X		Après concertation avec la FLGym.
Stand de vente FLGym, de sponsor(s) FLGym et/ou de l'organisateur	X	X		Concertation préalable entre les 2 parties nécessaire.

D) Déroulement de l'événement :

Responsabilités et obligations	FLGym	Organisateur	Clubs participants	Remarques et explications
Officiels	X			En principe : • Direction du concours, • Présidence du jury, • Membres du Contentieux, Entraineurs nationaux.

FÉDÉRATION LUXEMBOURGEOISE DE GYMNASTIQUE
LES PARTENAIRES DE LA FLGYM
Tageblatt
emile weber
SUNLIVE
ACCESSIMMO
LUXEMBOURG
kanner jugend telefon
CHOPAR
Sportlycée
Gesond lessen Méi bewegen
Piscine Nord
LOTERIE NATIONALE
EDUTEC
revue
ASPORT
eurogym.dk

Organisation de la caisse d'entrée et des contrôles d'accès		X		
Organisation buvette et catering		X		Label GIMB : il est souhaitable de vendre l'eau minérale à meilleur prix que jus, boissons sucrées et alcools.
Direction du concours	X			
Contrôle des licences	X			
Contentieux	X	X		
Convocations des juges et planifications	X			
Présidence du jury	X			
Organisation et recrutement du secrétariat et bureau de calcul		X		
Mobilier à prévoir et emplacement des juges / bureau de calcul et secrétariat à déterminer		X		• Mobilier en nombre suffisant. • Local adéquat pour le bureau de calcul. • Locaux pour les réunions des juges.
Horaires du déroulement de la compétition et rotations	X			
Préparation et distribution aux clubs participants des numéros de dossard		X		Concertation nécessaire entre FLGym et organisateur local pour la préparation des numéros des dossards.
Préparation et distribution des fiches des juges	X			
Ramassage et transmission des fiches au bureau de calcul		X		Personnes en nombre suffisant.

FÉDÉRATION LUXEMBOURGEOISE DE GYMNASTIQUE
LES PARTENAIRES DE LA FLGYM
Tageblatt
emile weber
SUNLIVE
ACCESSIMMO
LUXEMBOURG
kanner jugend telefon
CHOPAR
Sportlycée
Gesond lessen Méi bewegen
Piscine Nord
LOTERIE NATIONALE
revue
ASPORT
eurogym.dk

Réservations des premiers secours		**X**		Ambulance ou secouristes ou trousse de secours + cool pack.
Mise en place du plateau		**X**		Conforme aux dispositions générales concernant le matériel (voir livret technique du cahier des charges).
Informations quant au nombre d'entraîneurs présents sur le plateau	**X**			Le nombre d'entraîneurs autorisés sera précisé dans l'invitation.
Informations et contrôle quant aux personnes autorisées sur le plateau	**X**	**X**		Contrôle par l'organisateur (évent. par badge) des personnes autorisées sur l'aire de compétition. Présence d'une personne (de l'organisateur) responsable pour expulser les personnes indésirables.
Organisation et la manipulation de la sonorisation et de la musique		**X**		• « Technicien » en charge de la musique et sonorisation en général à fournir par l'organisateur. • Accompagnement discret pendant les concours. • Musique adéquate pour l'entrée des gymnastes avant la proclamation des résultats.
Micro (de préférence sans fil)		**X**		A la disposition de la direction des concours.
Personne responsable pour les imprévus et organisation de l'équipe technique		**X**		Personne à mettre à la disposition des officiels nommés par la FLGym.
Accréditation des médias et photographes	**X**	**X**		• Un photographe officiel de la FLGym par discipline. • À prévoir un emplacement pour la presse.
Communiqué de presse	**X**			

FÉDÉRATION LUXEMBOURGEOISE DE GYMNASTIQUE
LES PARTENAIRES DE LA FLGYM
Tageblatt · emile weber · SUNLIVE · ACCESSIMMO · LUXEMBOURG · kanner jugend telefon · CHOPARD · Sportlycée · Gesond iessen Méi bewegen · Piscine Nord · Loterie Nationale · Gymnastics Luxembourg · EDUTEC · revue · ASPORT · eurogym.dk

E) Médailles, récompenses et résultats :

Responsabilités et obligations	FLGym	Organisateur	Clubs participants	Remarques et explications
Informations quant au déroulement de la cérémonie	X	X		• Défilé des gymnastes en musique. • Énumération de toutes les places. • Définition à l'avance des personnes qui remettront les prix.
Détermination du type et nombre de récompenses nécessités	X			• Coupe pour les 3 premières places en Finales. • Médailles pour les 4x4 finalistes. • 4x3 Coupes pour les podiums en Coupes de Consolation et d'Encouragement.
Podium		X		Obligatoire : adéquate à la taille des équipes.
Impression et distribution des résultats		X		1 copie des résultats par équipes et individuels du club à remettre après la proclamation.
Transmission des résultats en format informatique à l'adresse électronique du secrétariat de la FLGym		X		Le jour même : résultats par équipes et individuels de chaque club à envoyer à la FLGym pour publication.
Envoi d'une feuille de match avec les informations principales sur le déroulement du concours au secrétariat	X			Le responsable du concours ainsi que le responsable du jury feront un rapport selon modèle prédéfini.
Remise en état du lieu du concours		X		
Transmission d'information et de résultats aux médias	X			
Mise en ligne des résultats	X			

FÉDÉRATION LUXEMBOURGEOISE DE GYMNASTIQUE
LES PARTENAIRES DE LA FLGYM
Tageblatt
emile weber
SUNLIVE
ACCESSIMMO
LUXEMBOURG
kanner jugend telefon
CHOPAR
Sportlycée
Gesond iessen Méi bewegen
Piscine Nord
LOTERIE NATIONALE
GYMNASTICS LUXEMBOURG
EDUTEC
revue
ASPORT
gymnastic equipment
eurogym.dk

Mise en ligne des photos	**X**			

Coupe de Luxembourg et de Consolation Minis

(féminin + masculin)

A) Le Recueil Technique

La compétition sera organisée conformément au chapitre GG02bis du Recueil technique.

B) Répartition des coûts de l'évènement :

Responsabilités et obligations	FLGym	Organisateur	Clubs participants	Remarques et explications
Indemnités des juges et des présidents du jury / direction du concours	X	X	X	• Le nombre de juges à charge des sociétés sera communiqué lors de l'invitation. • Le directeur de concours est à charge de la FLGym. • Le reste des juges est à charge de l'organisateur (si applicable). • Indemnité = 25€/rencontre.
Indemnités du bureau de calcul et secrétaires		X		• L'organisateur recrute les membres du bureau de calcul et secrétaires. • Ils sont à charge de l'organisateur.
Achat des coupes et médailles	X			
Ravitaillement des juges / officiels / bureau de calcul / secrétaires		X		De l'eau pendant les concours doit être mis à disposition par l'organisateur.

C) Invités, sponsoring et stand de vente :

FÉDÉRATION LUXEMBOURGEOISE DE GYMNASTIQUE
LES PARTENAIRES DE LA FLGYM
Tageblatt · emile weber · SUNLIVE · ACCESSIMMO · LUXEMBOURG · kanner jugend telefon · CHOPARD · Sportlycée · Gesond liewen Méi bewegen · Piscine Nord · Loterie Nationale · Gymnastics Luxembourg · EDUTEC · revue · ASPORT · gymnastic equipment eurogym.dk

Responsabilités et obligations	FLGym	Organisateur	Clubs participants	Remarques et explications
Création des listes d'invités	X	X		À communiquer à la direction du concours et à l'organisateur. Les invités de la FLGym bénéficient du libre accès aux gradins.
Envoi des invitations	X	X		En temps utile avant l'évènement.
Accueil et encadrement des invités d'honneur et sponsors	X	X		Il faut prévoir des places réservées.
Affichage des sponsors FLGym	X	X		Affichage par l'organisateur des supports publicitaires des « sponsors FLGym » fournis par la FLGym.
Affichage des sponsors de l'organisateur		X		Après concertation avec la FLGym.
Stand de vente FLGym, de sponsor(s) FLGym et/ou de l'organisateur	X	X		Concertation préalable entre les 2 parties nécessaire.

D) Déroulement de l'événement :

Responsabilités et obligations	FLGym	Organisateur	Clubs participants	Remarques et explications
Officiels	X			En principe : • Direction du concours, • Présidence du jury, • Membres du Contentieux, Entraineurs nationaux.

FÉDÉRATION LUXEMBOURGEOISE DE GYMNASTIQUE
LES PARTENAIRES DE LA FLGYM
Tageblatt
emile weber
SUNLIVE
ACCESSIMMO
LUXEMBOURG
kanner jugend telefon
CHOPAR
Sportlycée
Gesond iessen Méi bewegen
Piscine Nord
LOTERIE NATIONALE
GYMNASTICS LUXEMBOURG
EDUTEC
revue
ASPORT
eurogym.dk

Organisation de la caisse d'entrée et des contrôles d'accès		X		
Organisation buvette et catering		X		Label GIMB : il est souhaitable de vendre l'eau minérale à meilleur prix que jus, boissons sucrées et alcools.
Direction du concours	X			
Contrôle des licences	X			
Contentieux	X	X		
Convocations des juges et planifications	X			
Présidence du jury	X			
Organisation et recrutement du secrétariat et bureau de calcul		X		
Mobilier à prévoir et emplacement des juges / bureau de calcul et secrétariat à déterminer		X		• Mobilier en nombre suffisant. • Local adéquat pour le bureau de calcul. • Locaux pour les réunions des juges.
Horaires du déroulement de la compétition et rotations	X			
Préparation et distribution aux clubs participants des numéros de dossard		X		Concertation nécessaire entre FLGym et organisateur local pour la préparation des numéros des dossards.
Préparation et distribution des fiches des juges	X			
Ramassage et transmission des fiches au bureau de calcul		X		Personnes en nombre suffisant.

FÉDÉRATION LUXEMBOURGEOISE DE GYMNASTIQUE
LES PARTENAIRES DE LA FLGYM
Tageblatt
emile weber
SUNLIVE
ACCESSIMMO
LUXEMBOURG
kanner jugend telefon
CHOPAR
Sportlycée
Gesond lessen Méi bewegen
Piscine Nord
LOTERIE NATIONALE
revue
ASPORT
eurogym.dk

Réservations des premiers secours		**X**		Ambulance ou secouristes ou trousse de secours + cool pack.
Mise en place du plateau		**X**		Conforme aux dispositions générales concernant le matériel (voir livret technique du cahier des charges).
Informations quant au nombre d'entraîneurs présents sur le plateau	**X**			Le nombre d'entraîneurs autorisés sera précisé dans l'invitation.
Informations et contrôle quant aux personnes autorisées sur le plateau	**X**	**X**		Contrôle par l'organisateur (évent. par badge) des personnes autorisées sur l'aire de compétition. Présence d'une personne (de l'organisateur) responsable pour expulser les personnes indésirables.
Organisation et la manipulation de la sonorisation et de la musique		**X**		• « Technicien » en charge de la musique et sonorisation en général à fournir par l'organisateur. • Accompagnement discret pendant les concours. • Musique adéquate pour l'entrée des gymnastes avant la proclamation des résultats.
Micro (de préférence sans fil)		**X**		A la disposition de la direction des concours.
Personne responsable pour les imprévus et organisation de l'équipe technique		**X**		Personne à mettre à la disposition des officiels nommés par la FLGym.
Accréditation des médias et photographes	**X**	**X**		• Un photographe officiel de la FLGym par discipline. • À prévoir un emplacement pour la presse.
Communiqué de presse	**X**			

FÉDÉRATION LUXEMBOURGEOISE DE GYMNASTIQUE
LES PARTENAIRES DE LA FLGYM
Tageblatt
emile weber
SUNLIVE
ACCESSIMMO
LUXEMBOURG
CHOPAR
Sportlycée
revue
ASPORT

E) Médailles, récompenses et résultats :

Responsabilités et obligations	FLGym	Organisateur	Clubs participants	Remarques et explications
Informations quant au déroulement de la cérémonie	X	X		• Défilé des gymnastes en musique. • Énumération de toutes les places. • Définition à l'avance des personnes qui remettront les prix.
Détermination du type et nombre de récompenses nécessités	X			• 4x3 Coupes pour les podiums en Coupes de Luxembourg et en Coupes de Consolation. • Médailles pour les podiums en Coupes de Luxembourg. • « souvenir » pour tous les gymnastes.
Podium		X		Obligatoire : adéquate à la taille des équipes.
Impression et distribution des résultats		X		1 copie des résultats par équipes et individuels du club à remettre après la proclamation.
Transmission des résultats en format informatique à l'adresse électronique du secrétariat de la FLGym		X		Le jour même : résultats par équipes et individuels de chaque club à envoyer à la FLGym pour publication.
Envoi d'une feuille de match avec les informations principales sur le déroulement du concours au secrétariat	X			Le responsable du concours ainsi que le responsable du jury feront un rapport selon modèle prédéfini.
Remise en état du lieu du concours		X		
Transmission d'information et de résultats aux médias	X			

FÉDÉRATION LUXEMBOURGEOISE DE GYMNASTIQUE
LES PARTENAIRES DE LA FLGYM
Tageblatt
emile weber
SUNLIVE
ACCESSIMMO
LUXEMBOURG
kanner jugend telefon
CHOPAR
Sportlycée
Gesond lessen Méi bewegen
Piscine Nord
LOTERIE NATIONALE
GYMNASTICS LUXEMBOURG
EDUTEC
revue
ASPORT
eurogym.dk

Mise en ligne des résultats	X			
Mise en ligne des photos	X			

Championnats Individuels

Minis-Espoirs-Adultes

(féminin + masculin)

A) Le Recueil Technique

La compétition sera organisée conformément au chapitre GG03 du Recueil technique.

B) Répartition des coûts de l'évènement :

Responsabilités et obligations	FLGym	Organisateur	Clubs participants	Remarques et explications
Indemnités des juges et des présidents du jury / direction du concours	X	X	X	• Le nombre de juges à charge des sociétés sera communiqué lors de l'invitation. • Le directeur de concours est à charge de la FLGym. • Le reste des juges est à charge de l'organisateur (si applicable). • Indemnité = 25€/rencontre.
Indemnités du bureau de calcul et secrétaires		X		• L'organisateur recrute les membres du bureau de calcul et secrétaires. • Ils sont à charge de l'organisateur.
Achat des coupes et médailles	X			
Ravitaillement des juges / officiels / bureau de calcul / secrétaires		X		De l'eau pendant les concours doit être mis à disposition par l'organisateur.

C) Invités, sponsoring et stand de vente :

FÉDÉRATION LUXEMBOURGEOISE DE GYMNASTIQUE
LES PARTENAIRES DE LA FLGYM
Tageblatt
emile weber
SUNLIVE
ACCESSIMMO
LUXEMBOURG
kanner jugend telefon
CHOPARD
Sportlycée
Gesond lessen Méi bewegen
Piscine Nord
LOTERIE NATIONALE
GYMNASTICS LUXEMBOURG
EDUTEC
revue
ASPORT
eurogym.dk

Responsabilités et obligations	FLGym	Organisateur	Clubs participants	Remarques et explications
Création des listes d'invités	X	X		À communiquer à la direction du concours et à l'organisateur. Les invités de la FLGym bénéficient du libre accès aux gradins.
Envoi des invitations	X	X		En temps utile avant l'évènement.
Accueil et encadrement des invités d'honneur et sponsors	X	X		Il faut prévoir des places réservées.
Affichage des sponsors FLGym	X	X		Affichage par l'organisateur des supports publicitaires des « sponsors FLGym » fournis par la FLGym.
Affichage des sponsors de l'organisateur		X		Après concertation avec la FLGym.
Stand de vente FLGym, de sponsor(s) FLGym et/ou de l'organisateur	X	X		Concertation préalable entre les 2 parties nécessaire.

D) Déroulement de l'événement :

Responsabilités et obligations	FLGym	Organisateur	Clubs participants	Remarques et explications
Officiels	X			En principe : • Direction du concours, • Présidence du jury, • Membres du Contentieux, Entraineurs nationaux.

FÉDÉRATION LUXEMBOURGEOISE DE GYMNASTIQUE
LES PARTENAIRES DE LA FLGYM
Tageblatt
emile weber
SUNLIVE
ACCESSIMMO
LUXEMBOURG
kanner jugend telefon
CHOPAR
Sportlycée
Gesond iessen Méi bewegen
Placine Nord
LOTERIE NATIONALE
EDUTEC
revue
ASPORT

Organisation de la caisse d'entrée et des contrôles d'accès		X		
Organisation buvette et catering		X		Label GIMB : il est souhaitable de vendre l'eau minérale à meilleur prix que jus, boissons sucrées et alcools.
Direction du concours	X			
Contrôle des licences	X			
Contentieux	X	X		
Convocations des juges et planifications	X			
Présidence du jury	X			
Organisation et recrutement du secrétariat et bureau de calcul		X		
Mobilier à prévoir et emplacement des juges / bureau de calcul et secrétariat à déterminer		X		• Mobilier en nombre suffisant. • Local adéquat pour le bureau de calcul. • Locaux pour les réunions des juges.
Horaires du déroulement de la compétition et rotations	X			
Préparation et distribution aux clubs participants des numéros de dossard		X		Concertation nécessaire entre FLGym et organisateur local pour la préparation des numéros des dossards.
Préparation et distribution des fiches des juges	X			
Ramassage et transmission des fiches au bureau de calcul		X		Personnes en nombre suffisant.

FÉDÉRATION LUXEMBOURGEOISE DE GYMNASTIQUE
LES PARTENAIRES DE LA FLGYM
Tageblatt
emile weber
SUNLIVE
ACCESSIMMO
LUXEMBOURG
kanner jugend telefon
CHOPAR
Sportlycée
Gesond lessen Méi bewegen
Piscine Nord
LOTERIE NATIONALE
revue
ASPORT
eurogym.dk

Réservations des premiers secours		**X**		Ambulance ou secouristes ou trousse de secours + cool pack.
Mise en place du plateau		**X**		Conforme aux dispositions générales concernant le matériel (voir livret technique du cahier des charges).
Informations quant au nombre d'entraîneurs présents sur le plateau	**X**			Le nombre d'entraîneurs autorisés sera précisé dans l'invitation.
Informations et contrôle quant aux personnes autorisées sur le plateau	**X**	**X**		Contrôle par l'organisateur (évent. par badge) des personnes autorisées sur l'aire de compétition. Présence d'une personne (de l'organisateur) responsable pour expulser les personnes indésirables.
Organisation et la manipulation de la sonorisation et de la musique		**X**		• « Technicien » en charge de la musique et sonorisation en général à fournir par l'organisateur. • Accompagnement discret pendant les concours. • Musique adéquate pour l'entrée des gymnastes avant la proclamation des résultats.
Micro (de préférence sans fil)		**X**		A la disposition de la direction des concours.
Personne responsable pour les imprévus et organisation de l'équipe technique		**X**		Personne à mettre à la disposition des officiels nommés par la FLGym.
Accréditation des médias et photographes	**X**	**X**		• Un photographe officiel de la FLGym par discipline. • À prévoir un emplacement pour la presse.
Communiqué de presse	**X**			

E) Médailles, récompenses et résultats :

Responsabilités et obligations	FLGym	Organisateur	Clubs participants	Remarques et explications
Informations quant au déroulement de la cérémonie	X	X		• Défilé des gymnastes en musique. • Énumération des 3 premières places pour chaque catégorie. • Définition à l'avance des personnes qui remettront les prix.
Détermination du type et nombre de récompenses nécessités	X			• Médailles pour tous les podiums. • Trophées pour les meilleurs gymnastes par catégorie (Minis , Espoirs, Adultes). • « souvenir » pour tous les Minis.
Podium		X		Obligatoire.
Impression et distribution des résultats		X		1 copie des résultats complètes par club à remettre après la proclamation.
Transmission des résultats en format informatique à l'adresse électronique du secrétariat de la FLGym		X		Le jour même : résultats par équipes et individuels de chaque club à envoyer à la FLGym pour publication.
Envoi d'une feuille de match avec les informations principales sur le déroulement du concours au secrétariat	X			Le responsable du concours ainsi que le responsable du jury feront un rapport selon modèle prédéfini.
Remise en état du lieu du concours		X		
Transmission d'information et de résultats aux médias	X			
Mise en ligne des résultats	X			

FÉDÉRATION LUXEMBOURGEOISE DE GYMNASTIQUE
LES PARTENAIRES DE LA FLGYM
Tageblatt
emile weber
SUNLIVE
ACCESSIMMO
LUXEMBOURG
kanner jugend telefon
CHOPARD
Sportlycée
Gesond lessen Méi bewegen
Piscine Nord
LOTERIE NATIONALE
GYMNASTICS LUXEMBOURG
EDUTEC
revue
ASPORT
eurogym.dk

Mise en ligne des photos	X			

Championnats des Sections Masculins

Minis-Espoirs-Adultes

A) Le Recueil Technique

La compétition sera organisée conformément au chapitre GG01B du Recueil technique.

B) Répartition des coûts de l'évènement :

Responsabilités et obligations	FLGym	Organisateur	Clubs participants	Remarques et explications
Indemnités des juges et des présidents du jury / direction du concours	X	X	X	• Le nombre de juges à charge des sociétés sera communiqué lors de l'invitation. • Le directeur de concours est à charge de la FLGym. • Le reste des juges est à charge de l'organisateur (si applicable). • Indemnité = 25€/rencontre.
Indemnités du bureau de calcul et secrétaires		X		• L'organisateur recrute les membres du bureau de calcul et secrétaires. • Ils sont à charge de l'organisateur.
Achat des coupes et médailles	X			
Ravitaillement des juges / officiels / bureau de calcul / secrétaires		X		De l'eau pendant les concours doit être mis à disposition par l'organisateur.

C) Invités, sponsoring et stand de vente :

FÉDÉRATION LUXEMBOURGEOISE DE GYMNASTIQUE
LES PARTENAIRES DE LA FLGYM
Tageblatt
emile weber
SUNLIVE
ACCESSIMMO
LUXEMBOURG
kanner jugendtelefon
CHOPARD
Sportlycée
Gesond lessen Méi bewegen
Piscine Nord
LOTERIE NATIONALE
GYMNASTICS LUXEMBOURG
EDUTEC
revue
ASPORT
eurogym.dk

Responsabilités et obligations	FLGym	Organisateur	Clubs participants	Remarques et explications
Création des listes d'invités	X	X		À communiquer à la direction du concours et à l'organisateur. Les invités de la FLGym bénéficient du libre accès aux gradins.
Envoi des invitations	X	X		En temps utile avant l'évènement.
Accueil et encadrement des invités d'honneur et sponsors	X	X		Il faut prévoir des places réservées.
Affichage des sponsors FLGym	X	X		Affichage par l'organisateur des supports publicitaires des « sponsors FLGym » fournis par la FLGym.
Affichage des sponsors de l'organisateur		X		Après concertation avec la FLGym.
Stand de vente FLGym, de sponsor(s) FLGym et/ou de l'organisateur	X	X		Concertation préalable entre les 2 parties nécessaire.

D) Déroulement de l'événement :

Responsabilités et obligations	FLGym	Organisateur	Clubs participants	Remarques et explications
Officiels	X			En principe : • Direction du concours, • Présidence du jury, • Membres du Contentieux, Entraineurs nationaux.

FÉDÉRATION LUXEMBOURGEOISE DE GYMNASTIQUE
LES PARTENAIRES DE LA FLGYM
Tageblatt
emile weber
SUNLIVE
ACCESSIMMO
LUXEMBOURG
kanner jugend telefon
CHOPAR
Sportlycée
Gesond lessen Méi bewegen
Piscine Nord
LOTERIE NATIONALE
GYMNASTICS LUXEMBOURG
EDUTEC
revue
ASPORT
eurogym.dk

Organisation de la caisse d'entrée et des contrôles d'accès		X		•
Organisation buvette et catering		X		Label GIMB : il est souhaitable de vendre l'eau minérale à meilleur prix que jus, boissons sucrées et alcools.
Direction du concours	X			
Contrôle des licences	X			
Contentieux	X	X		
Convocations des juges et planifications	X			
Présidence du jury	X			
Organisation et recrutement du secrétariat et bureau de calcul		X		
Mobilier à prévoir et emplacement des juges / bureau de calcul et secrétariat à déterminer		X		• Mobilier en nombre suffisant. • Local adéquat pour le bureau de calcul. • Locaux pour les réunions des juges.
Horaires du déroulement de la compétition et rotations	X			
Préparation et distribution aux clubs participants des numéros de dossard		X		Concertation nécessaire entre FLGym et organisateur local pour la préparation des numéros des dossards.
Préparation et distribution des fiches des juges	X			
Ramassage et transmission des fiches au bureau de calcul		X		Personnes en nombre suffisant.

FÉDÉRATION LUXEMBOURGEOISE DE GYMNASTIQUE
LES PARTENAIRES DE LA FLGYM
Tageblatt
emile weber
SUNLIVE
ACCESSIMMO
LUXEMBOURG
kanner jugend telefon
CHOPAR
Sportlycée
Gesond lessen Méi bewegen
Piscine Nord
LOTERIE NATIONALE
EDUTEC
revue
ASPORT
eurogym.dk

Réservations des premiers secours		**X**		Ambulance ou secouristes ou trousse de secours + cool pack.
Mise en place du plateau		**X**		Conforme aux dispositions générales concernant le matériel (voir livret technique du cahier des charges).
Informations quant au nombre d'entraîneurs présents sur le plateau	**X**			Le nombre d'entraîneurs autorisés sera précisé dans l'invitation.
Informations et contrôle quant aux personnes autorisées sur le plateau	**X**	**X**		Contrôle par l'organisateur (évent. par badge) des personnes autorisées sur l'aire de compétition. Présence d'une personne (de l'organisateur) responsable pour expulser les personnes indésirables.
Organisation et la manipulation de la sonorisation et de la musique		**X**		• « Technicien » en charge de la musique et sonorisation en général à fournir par l'organisateur. • Accompagnement discret pendant les concours. • Musique adéquate pour l'entrée des gymnastes avant la proclamation des résultats.
Micro (de préférence sans fil)		**X**		A la disposition de la direction des concours.
Personne responsable pour les imprévus et organisation de l'équipe technique		**X**		Personne à mettre à la disposition des officiels nommés par la FLGym.
Accréditation des médias et photographes	**X**	**X**		• Un photographe officiel de la FLGym. • À prévoir un emplacement pour la presse.
Communiqué de presse	**X**			

FÉDÉRATION LUXEMBOURGEOISE DE GYMNASTIQUE
LES PARTENAIRES DE LA FLGYM
Tageblatt · emile weber · SUNLIVE · ACCESSIMMO · LUXEMBOURG · kanner jugend telefon · CHOPARD · Sportlycée · Gesond iessen Méi bewegen · Piscine Nord · Loterie Nationale · Gymnastics Luxembourg · EDUTEC · revue · ASPORT · gymnastic equipment eurogym.dk

E) Médailles, récompenses et résultats :

Responsabilités et obligations	FLGym	Organisateur	Clubs participants	Remarques et explications
Informations quant au déroulement de la cérémonie	X	X		• Défilé des gymnastes en musique. • Énumération de toutes les places. • Définition à l'avance des personnes qui remettront les prix.
Podium		X		• Obligatoire : adéquate à la taille des équipes.
Impression et distribution des résultats		X		1 copie des résultats par équipes et individuels du club à remettre après la proclamation.
Transmission des résultats en format informatique à l'adresse électronique du secrétariat de la FLGym		X		Le jour même : résultats par équipes et individuels de chaque club à envoyer à la FLGym pour publication.
Envoi d'une feuille de match avec les informations principales sur le déroulement du concours au secrétariat	X			Le responsable du concours ainsi que le responsable du jury feront un rapport selon modèle prédéfini.
Remise en état du lieu du concours		X		
Transmission d'information et de résultats aux médias	X			
Mise en ligne des résultats	X			
Mise en ligne des photos	X			

FÉDÉRATION LUXEMBOURGEOISE DE GYMNASTIQUE
LES PARTENAIRES DE LA FLGYM
Tageblatt
emile weber
SUNLIVE
ACCESSIMMO
LUXEMBOURG
kanner jugend telefon
CHOPARD
Sportlycée
Gesond lessen Méi bewegen
Piscine Nord
LOTERIE NATIONALE
EDUTEC
revue
ASPORT
eurogym.dk

Podium		**X**		Obligatoire : adéquate à la taille des équipes.

Championnats des Sections Féminins

Minis-Espoirs-Adultes

A) Le Recueil Technique

La compétition sera organisée conformément au chapitre GG01A du Recueil technique.

B) Répartition des coûts de l'évènement :

Responsabilités et obligations	FLGym	Organisateur	Clubs participants	Remarques et explications
Indemnités des juges et des présidents du jury / direction du concours	X	X	X	• Le nombre de juges à charge des sociétés sera communiqué lors de l'invitation. • Le directeur de concours est à charge de la FLGym. • Le reste des juges est à charge de l'organisateur (si applicable). • Indemnité = 25€/rencontre.
Indemnités du bureau de calcul et secrétaires		X		• L'organisateur recrute les membres du bureau de calcul et secrétaires. • Ils sont à charge de l'organisateur.
Achat des coupes et médailles	X			
Ravitaillement des juges / officiels / bureau de calcul / secrétaires		X		De l'eau pendant les concours doit être mis à disposition par l'organisateur.

C) Invités, sponsoring et stand de vente :

FÉDÉRATION LUXEMBOURGEOISE DE GYMNASTIQUE
LES PARTENAIRES DE LA FLGYM
Tageblatt · emile weber · SUNLIVE · ACCESSIMMO · LUXEMBOURG · kanner jugend telefon · CHOPARD
Sportlycée · Gesond iessen Méi bewegen · Piscine Nord · Loterie Nationale · Gymnastics Luxembourg · EDUTEC · revue · ASPORT · gymnastic for everyone eurogym.dk

Responsabilités et obligations	FLGym	Organisateur	Clubs participants	Remarques et explications
Création des listes d'invités	X	X		À communiquer à la direction du concours et à l'organisateur. Les invités de la FLGym bénéficient du libre accès aux gradins.
Envoi des invitations	X	X		En temps utile avant l'évènement.
Accueil et encadrement des invités d'honneur et sponsors	X	X		Il faut prévoir des places réservées.
Affichage des sponsors FLGym	X	X		Affichage par l'organisateur des supports publicitaires des « sponsors FLGym » fournis par la FLGym.
Affichage des sponsors de l'organisateur		X		Après concertation avec la FLGym.
Stand de vente FLGym, de sponsor(s) FLGym et/ou de l'organisateur	X	X		Concertation préalable entre les 2 parties nécessaire.

D) Déroulement de l'événement :

Responsabilités et obligations	FLGym	Organisateur	Clubs participants	Remarques et explications
Officiels	X			En principe : • Direction du concours, • Présidence du jury, • Membres du Contentieux, Entraineurs nationaux.

FÉDÉRATION LUXEMBOURGEOISE DE GYMNASTIQUE
LES PARTENAIRES DE LA FLGYM
Tageblatt
emile weber
SUNLIVE
ACCESSIMMO
LUXEMBOURG
kanner jugend telefon
CHOPAR
Sportlycée
Gesond lessen Méi bewegen
Piscine Nord
LOTERIE NATIONALE
GYMNASTICS LUXEMBOURG
EDUTEC
revue
ASPORT
eurogym.dk

Organisation de la caisse d'entrée et des contrôles d'accès		X		
Organisation buvette et catering		X		Label GIMB : il est souhaitable de vendre l'eau minérale à meilleur prix que jus, boissons sucrées et alcools.
Direction du concours	X			
Contrôle des licences	X			
Contentieux	X	X		
Convocations des juges et planifications	X			
Présidence du jury	X			
Organisation et recrutement du secrétariat et bureau de calcul		X		
Mobilier à prévoir et emplacement des juges / bureau de calcul et secrétariat à déterminer		X		• Mobilier en nombre suffisant. • Local adéquat pour le bureau de calcul. • Locaux pour les réunions des juges.
Horaires du déroulement de la compétition et rotations	X			
Préparation et distribution aux clubs participants des numéros de dossard		X		Concertation nécessaire entre FLGym et organisateur local pour la préparation des numéros des dossards.
Préparation et distribution des fiches des juges	X			
Ramassage et transmission des fiches au bureau de calcul		X		Personnes en nombre suffisant.

FÉDÉRATION LUXEMBOURGEOISE DE GYMNASTIQUE
LES PARTENAIRES DE LA FLGYM

Réservations des premiers secours		**X**		Ambulance ou secouristes ou trousse de secours + cool pack.
Mise en place du plateau		**X**		Conforme aux dispositions générales concernant le matériel (voir livret technique du cahier des charges).
Informations quant au nombre d'entraîneurs présents sur le plateau	**X**			Le nombre d'entraîneurs autorisés sera précisé dans l'invitation.
Informations et contrôle quant aux personnes autorisées sur le plateau	**X**	**X**		Contrôle par l'organisateur (évent. par badge) des personnes autorisées sur l'aire de compétition. Présence d'une personne (de l'organisateur) responsable pour expulser les personnes indésirables.
Organisation et la manipulation de la sonorisation et de la musique	**X**	**X**		• « Technicien » en charge de la musique et sonorisation en général à fournir par l'organisateur. • Accompagnement discret pendant les concours. (Organisateur) • Collecte de la musique préalable par l'FLGym (dans l'invitation) pour les exercices au sol (fém). • Musique adéquate pour l'entrée des gymnastes avant la proclamation des résultats. (Organisateur)
Micro (de préférence sans fil)		**X**		A la disposition de la direction des concours.
Personne responsable pour les imprévus et organisation de l'équipe technique		**X**		Personne à mettre à la disposition des officiels nommés par la FLGym.
Accréditation des médias et photographes	**X**	**X**		• Un photographe officiel de la FLGym. • À prévoir un emplacement pour la presse.

Communiqué de presse	**X**			

E) Médailles, récompenses et résultats :

Responsabilités et obligations	**FLGym**	**Organisateur**	**Clubs participants**	**Remarques et explications**
Informations quant au déroulement de la cérémonie	**X**	**X**		• Défilé des gymnastes en musique. • Énumération de toutes les places. • Définition à l'avance des personnes qui remettront les prix.
Podium		**X**		• Obligatoire : adéquate à la taille des équipes.
Impression et distribution des résultats		**X**		1 copie des résultats par équipes et individuels du club à remettre après la proclamation.
Transmission des résultats en format informatique à l'adresse électronique du secrétariat de la FLGym		**X**		Le jour même : résultats par équipes et individuels de chaque club à envoyer à la FLGym pour publication.
Envoi d'une feuille de match avec les informations principales sur le déroulement du concours au secrétariat	**X**			Le responsable du concours ainsi que le responsable du jury feront un rapport selon modèle prédéfini.
Remise en état du lieu du concours		**X**		
Transmission d'information et de résultats aux médias	**X**			

FÉDÉRATION LUXEMBOURGEOISE DE GYMNASTIQUE
LES PARTENAIRES DE LA FLGYM
Tageblatt
emile weber
SUNLIVE
ACCESSIMMO
LUXEMBOURG
kanner jugend telefon
CHOPARD
Sportlycée
Gesond iessen Méi bewegen
Piscine Nord
LOTERIE NATIONALE
GYMNASTICS LUXEMBOURG
EDUTEC
revue
ASPORT
gymnastic for everyone
eurogym.dk

Mise en ligne des résultats	X			
Mise en ligne des photos	X			
Podium		X		Obligatoire : adéquate à la taille des équipes.

Championnat national individuel en Gymnastique Rythmique

A) Le Recueil Technique

La compétition sera organisée conformément au chapitre GR01 du Recueil technique.

B) Répartition des coûts de l'évènement :

Responsabilités et obligations	FLGym	Organisateur	Clubs participants	Remarques et explications
Indemnités des juges et des présidents du jury / direction du concours	X		X	• Le nombre de juges à charge des sociétés est fixé dans le recueil technique. • Le reste des juges est à charge de l'organisateur (si applicable). • Le directeur de concours est à charge de la FLGym. • Indemnité = 25€/rencontre.
Indemnités du bureau de calcul et secrétaires		X		• L'organisateur recrute les membres du bureau de calcul et secrétaires. • Ils sont à charge de l'organisateur.
Achat des médailles et écharpes	X			
Ravitaillement des juges / officiels / bureau de calcul / secrétaires		X		• De l'eau pendant les concours doit être mis à disposition par l'organisateur.
Frais de location du plateau		X		Participation globale aux frais de location du plateau (seulement pour plateau conforme FIG) par la FLGym pour le concours des Seniors / Juniors : max 2.500 €*.

FÉDÉRATION LUXEMBOURGEOISE DE GYMNASTIQUE
LES PARTENAIRES DE LA FLGYM
Tageblatt
emile weber
SUNLIVE
ACCESSIMMO
LUXEMBOURG
kanner jugend telefon
CHOPARD
Sportlycée
Gesond lessen Méi bewegen
Piscine Nord
LOTERIE NATIONALE
GYMNASTICS
EDUTEC
revue
ASPORT
gymnastic for equipment
eurogym.dk

Frais de location du programme de calcul		X		
Frais de location des équipements de calcul et/ou d'affichage		X		

***L'organisateur local doit se concerter avec le CA après l'attribution de la compétition à l'AGO pour définir les détails.**

C) Invités, sponsoring et stand de vente :

Responsabilités et obligations	FLGym	Organisateur	Clubs participants	Remarques et explications
Création des listes d'invités	X	X		À communiquer à la direction du concours et à l'organisateur. Les invités de la FLGym bénéficient du libre accès aux gradins.
Envoi des invitations	X	X		En temps utile avant l'évènement.
Accueil et encadrement des invités d'honneur et sponsors	X	X		Il faut prévoir des places réservées.
Affichage des sponsors FLGym	X	X		Affichage par l'organisateur des supports publicitaires des « sponsors FLGym » fournis par la FLGym.
Affichage des sponsors de l'organisateur		X		Après concertation avec la FLGym.
Stand de vente FLGym, de sponsor(s) FLGym et/ou de l'organisateur	X	X		Concertation préalable entre les 2 parties nécessaire.

D) Déroulement de l'événement :

FÉDÉRATION LUXEMBOURGEOISE DE GYMNASTIQUE
LES PARTENAIRES DE LA FLGYM
Tageblatt · emile weber · SUNLIVE · ACCESSIMMO · LUXEMBOURG · kanner jugendtelefon · CHOPARD · Sportlycée · Gesond iessen Méi bewegen · Piscine Nord · Loterie Nationale · Gymnastics Luxembourg · EDUTEC · revue · ASPORT · gymnastic equipment eurogym.dk

Responsabilités et obligations	FLGym	Organisateur	Clubs participants	Remarques et explications
Officiels	X			En principe : • Direction du concours, • Présidence du jury, • Membres du Contentieux, • Entraineurs nationaux.
Organisation de la caisse d'entrée et des contrôles d'accès		X		
Organisation buvette et catering		X		Label GIMB : il est souhaitable de vendre l'eau minérale à meilleur prix que jus, boissons sucrées et alcools.
Direction du concours	X			
Contrôle des licences	X			
Contentieux	X	X		
Convocations des juges et planifications	X			
Présidence du jury	X			
Organisation et recrutement du secrétariat et bureau de calcul		X		
Mobilier à prévoir et emplacement des juges / bureau de calcul et secrétariat à déterminer		X		• Mobilier en nombre suffisant. • Local adéquat pour le bureau de calcul. • Locaux pour les réunions des juges.
Horaires du déroulement de la compétition et rotations	X	X		Organisateur en concertation avec la CST.

FÉDÉRATION LUXEMBOURGEOISE DE GYMNASTIQUE
LES PARTENAIRES DE LA FLGYM
Tageblatt
emile weber
SUNLIVE
ACCESSIMMO
LUXEMBOURG
kanner jugend telefon
CHOPAR
Sportlycée
Gesond lessen Méi bewegen
Piscine Nord
LOTERIE NATIONALE
GYMNASTICS LUXEMBOURG
EDUTEC
revue
ASPORT

Préparation et distribution aux clubs participants des numéros de dossard				N/A
Préparation et distribution des fiches des juges	**X**	**X**		L'organisateur prépare les fiches qui seront imprimées par le secrétariat. Les informations doivent être fournies au secrétariat en temps utile (au moins 5 jours avant le concours).
Ramassage et transmission des fiches au bureau de calcul		**X**		Personnes en nombre suffisant.
Organisation de l'affichage des notes intermédiaires et finales		**X**		
Réservations des premiers secours		**X**		Ambulance ou secouristes ou trousse de secours + cool pack.
Mise en place du plateau		**X**		Conforme aux dispositions générales concernant le matériel (voir livret technique du cahier des charges).
Informations quant au nombre d'entraîneurs présents sur le plateau	**X**			Le nombre d'entraîneurs autorisés sera précisé dans l'invitation.
Informations et contrôle quant aux personnes autorisées sur le plateau	**X**	**X**		Contrôle par l'organisateur (évent. par badge) des personnes autorisées sur l'aire de compétition. Présence d'une personne (de l'organisateur) responsable pour expulser les personnes indésirables.
Organisation et la manipulation de la sonorisation et de la musique	**X**	**X**		• « Technicien » en charge de la musique et sonorisation en général à fournir par l'organisateur. • Collecte de la musique préalable par l'FLGym (dans l'invitation).

FÉDÉRATION LUXEMBOURGEOISE DE GYMNASTIQUE
LES PARTENAIRES DE LA FLGYM

				• Musique adéquate pour l'entrée des gymnastes avant la proclamation des résultats. (Organisateur)
Micro (de préférence sans fil)		**X**		A la disposition de la direction des concours.
Personne responsable pour les imprévus et organisation de l'équipe technique		**X**		Personne à mettre à la disposition des officiels nommés par la FLGym.
Accréditation des médias et photographes	**X**	**X**		• Un photographe officiel de la FLGym. • À prévoir un emplacement pour la presse.
Communiqué de presse	**X**			

E) Médailles, récompenses et résultats :

Responsabilités et obligations	**FLGym**	**Organi-sateur**	**Clubs partici-pants**	**Remarques et explications**
Informations quant au déroulement de la cérémonie	**X**	**X**		• Défilé des gymnastes en musique. • Énumération des 3 premières places de chaque catégorie. • Proclamation du champion de Luxembourg pour le concours général. • Définition à l'avance des personnes qui remettront les prix.
Détermination du type et nombre de récompenses nécessités	**X**			• Médailles pour les 3 premières places de chaque catégorie. • 1 écharpe tricolore par titre de CHAMPION de Luxembourg.
Podium		**X**		Obligatoire.

Impression et distribution des résultats		**X**		Affichage des résultats après la proclamation.
Transmission des résultats en format informatique à l'adresse électronique du secrétariat de la FLGym		**X**		Le jour même.
Envoi d'une feuille de match avec les informations principales sur le déroulement du concours au secrétariat	**X**			Le responsable du concours ainsi que le responsable du jury feront un rapport selon modèle prédéfini.
Remise en état du lieu du concours		**X**		
Transmission d'information et de résultats aux médias	**X**			
Mise en ligne des résultats	**X**			
Mise en ligne des photos	**X**			

FÉDÉRATION LUXEMBOURGEOISE DE GYMNASTIQUE
LES PARTENAIRES DE LA FLGYM

A) Le Recueil Technique

La compétition sera organisée conformément au chapitre GR02 du Recueil technique.

B) Répartition des coûts de l'évènement :

Responsabilités et obligations	FLGym	Organisateur	Clubs participants	Remarques et explications
Indemnités des juges et des présidents du jury / direction du concours	X		X	• Le nombre de juges à charge des sociétés est fixé dans le recueil technique. • Le reste des juges est à charge de l'organisateur (si applicable). • Le directeur de concours est à charge de la FLGym. • Indemnité = 25€/rencontre.
Indemnités du bureau de calcul et secrétaires		X		• L'organisateur recrute les membres du bureau de calcul et secrétaires. • Ils sont à charge de l'organisateur.
Achat des médailles et écharpes	X			
Ravitaillement des juges / officiels / bureau de calcul / secrétaires		X		• De l'eau pendant les concours doit être mis à disposition par l'organisateur.
Frais de location du plateau		X		
Frais de location du programme de calcul		X		

FÉDÉRATION LUXEMBOURGEOISE DE GYMNASTIQUE
LES PARTENAIRES DE LA FLGYM
Tageblatt
emile weber
SUNLIVE
ACCESSIMMO
LUXEMBOURG
kanner jugend telefon
CHOPARD
Sportlycée
Gesond lessen Méi bewegen
Piscine Nord
LOTERIE NATIONALE
GYMNASTICS
EDUTEC
revue
ASPORT
gymnastic equipment
eurogym.dk

Frais de location des équipements de calcul et/ou d'affichage		X		

C) Invités, sponsoring et stand de vente :

Responsabilités et obligations	FLGym	Organisateur	Clubs participants	Remarques et explications
Création des listes d'invités	X	X		À communiquer à la direction du concours et à l'organisateur. Les invités de la FLGym bénéficient du libre accès aux gradins.
Envoi des invitations	X	X		En temps utile avant l'évènement.
Accueil et encadrement des invités d'honneur et sponsors	X	X		Il faut prévoir des places réservées.
Affichage des sponsors FLGym	X	X		Affichage par l'organisateur des supports publicitaires des « sponsors FLGym » fournis par la FLGym.
Affichage des sponsors de l'organisateur		X		Après concertation avec la FLGym.
Stand de vente FLGym, de sponsor(s) FLGym et/ou de l'organisateur	X	X		Concertation préalable entre les 2 parties nécessaire.

D) Déroulement de l'événement :

Responsabilités et obligations	FLGym	Organisateur	Clubs participants	Remarques et explications

FÉDÉRATION LUXEMBOURGEOISE DE GYMNASTIQUE
LES PARTENAIRES DE LA FLGYM
Tageblatt
emile weber
SUNLIVE
ACCESSIMMO
LUXEMBOURG
kanner jugend telefon
CHOPARD
Sportlycée
Gesond lessen Méi bewegen
Piscine Nord
LOTERIE NATIONALE
GYMNASTICS LUXEMBOURG
EDUTEC
revue
ASPORT
gymnastic equipment
eurogym.dk

Officiels	X			En principe : • Direction du concours, • Présidence du jury, • Membres du Contentieux, • Entraineurs nationaux.
Organisation de la caisse d'entrée et des contrôles d'accès		X		
Organisation buvette et catering		X		Label GIMB : il est souhaitable de vendre l'eau minérale à meilleur prix que jus, boissons sucrées et alcools.
Direction du concours	X			
Contrôle des licences	X			
Contentieux	X	X		
Convocations des juges et planifications	X			
Présidence du jury	X			
Organisation et recrutement du secrétariat et bureau de calcul		X		
Mobilier à prévoir et emplacement des juges / bureau de calcul et secrétariat à déterminer		X		• Mobilier en nombre suffisant. • Local adéquat pour le bureau de calcul. • Locaux pour les réunions des juges.
Horaires du déroulement de la compétition et rotations	X	X		Organisateur en concertation avec la CST.
Préparation et distribution aux clubs participants des numéros de dossard				N/A

FÉDÉRATION LUXEMBOURGEOISE DE GYMNASTIQUE
LES PARTENAIRES DE LA FLGYM

Préparation et distribution des fiches des juges	**X**	**X**		L'organisateur prépare les fiches qui seront imprimées par le secrétariat. Les informations doivent être fournies au secrétariat en temps utile (au moins 5 jours avant le concours).
Ramassage et transmission des fiches au bureau de calcul		**X**		Personnes en nombre suffisant.
Organisation de l'affichage des notes intermédiaires et finales		**X**		
Réservations des premiers secours		**X**		Ambulance ou secouristes ou trousse de secours + cool pack.
Mise en place du plateau		**X**		Conforme aux dispositions générales concernant le matériel (voir livret technique du cahier des charges).
Informations quant au nombre d'entraîneurs présents sur le plateau	**X**			Le nombre d'entraîneurs autorisés sera précisé dans l'invitation.
Informations et contrôle quant aux personnes autorisées sur le plateau	**X**	**X**		Contrôle par l'organisateur (évent. par badge) des personnes autorisées sur l'aire de compétition. Présence d'une personne (de l'organisateur) responsable pour expulser les personnes indésirables.
Organisation et la manipulation de la sonorisation et de la musique	**X**	**X**		• « Technicien » en charge de la musique et sonorisation en général à fournir par l'organisateur. • Collecte de la musique préalable par l'FLGym. • Musique adéquate pour l'entrée des gymnastes avant la proclamation des résultats. (Organisateur)
Micro (de préférence sans fil)		**X**		A la disposition de la direction des concours.

FÉDÉRATION LUXEMBOURGEOISE DE GYMNASTIQUE
LES PARTENAIRES DE LA FLGYM
Tageblatt · emile weber · SUNLIVE · ACCESSIMMO · LUXEMBOURG · kanner jugend telefon · CHOPAR · Sportlycée · Gesond iessen Méi bewegen · Piscine Nord · Loterie Nationale · Gymnastics Luxembourg · EDUTEC · revue · ASPORT · eurogym.dk

Personne responsable pour les imprévus et organisation de l'équipe technique		**X**		Personne à mettre à la disposition des officiels nommés par la FLGym.
Accréditation des médias et photographes	**X**	**X**		• Un photographe officiel de la FLGym. • À prévoir un emplacement pour la presse.
Communiqué de presse	**X**			

E) Médailles, récompenses et résultats :

Responsabilités et obligations	**FLGym**	**Organi-sateur**	**Clubs partici-pants**	**Remarques et explications**
Informations quant au déroulement de la cérémonie	**X**	**X**		• Défilé des gymnastes en musique. • Énumération des 3 premières places de chaque catégorie. • Proclamation du champion de Luxembourg pour le concours Sénior. • Définition à l'avance des personnes qui remettront les prix.
Détermination du type et nombre de récompenses nécessités	**X**			• Coupes pour les 3 premières places de chaque catégorie. • 1 coupe pour le titre de CHAMPION de Luxembourg.
Podium		**X**		Obligatoire.
Impression et distribution des résultats		**X**		Affichage des résultats après la proclamation.
Transmission des résultats en format informatique à l'adresse		**X**		Le jour même.

FÉDÉRATION LUXEMBOURGEOISE DE GYMNASTIQUE
LES PARTENAIRES DE LA FLGYM
Tageblatt
emile weber
SUNLIVE
ACCESSIMMO
LUXEMBOURG
kanner jugend telefon
CHOPAR
Sportlycée
Gesond iessen Méi bewegen
Piscine Nord
LOTERIE NATIONALE
revue
ASPORT

électronique du secrétariat de la FLGym				
Envoi d'une feuille de match avec les informations principales sur le déroulement du concours au secrétariat	**X**			Le responsable du concours ainsi que le responsable du jury feront un rapport selon modèle prédéfini.
Remise en état du lieu du concours		**X**		
Transmission d'information et de résultats aux médias	**X**			
Mise en ligne des résultats	**X**			
Mise en ligne des photos	**X**			

FÉDÉRATION LUXEMBOURGEOISE DE GYMNASTIQUE
LES PARTENAIRES DE LA FLGYM
Tageblatt
emile weber
SUNLIVE
ACCESSIMMO
LUXEMBOURG
kanner jugendtelefon
CHOPARD
Sportlycée
Gesond iessen Méi bewegen
Piscine Nord
LOTERIE NATIONALE
GYMNASTICS LUXEMBOURG
EDUTEC
revue
ASPORT
eurogym.dk

Championnat d'encouragement en Gymnastique Rythmique

A) Le Recueil Technique

La compétition sera organisée conformément au chapitre GR03 du Recueil technique.

B) Répartition des coûts de l'évènement :

Responsabilités et obligations	FLGym	Organisateur	Clubs participants	Remarques et explications
Indemnités des juges et des présidents du jury / direction du concours	X		X	• Le nombre de juges à charge des sociétés est fixé dans le recueil technique. • Le reste des juges est à charge de l'organisateur (si applicable). • Le directeur de concours est à charge de la FLGym . • Indemnité = 25€/rencontre.
Indemnités du bureau de calcul et secrétaires		X		• L'organisateur recrute les membres du bureau de calcul et secrétaires. • Ils sont à charge de l'organisateur.
Achat des médailles et écharpes	X			
Ravitaillement des juges / officiels / bureau de calcul / secrétaires		X		• De l'eau pendant les concours doit être mis à disposition par l'organisateur.
Frais de location du plateau		X		
Frais de location du programme de calcul		X		

FÉDÉRATION LUXEMBOURGEOISE DE GYMNASTIQUE
LES PARTENAIRES DE LA FLGYM

Frais de location des équipements de calcul et/ou d'affichage		X		

C) Invités, sponsoring et stand de vente :

Responsabilités et obligations	FLGym	Organisateur	Clubs participants	Remarques et explications
Création des listes d'invités	X	X		À communiquer à la direction du concours et à l'organisateur. Les invités de la FLGym bénéficient du libre accès aux gradins.
Envoi des invitations	X	X		En temps utile avant l'évènement.
Accueil et encadrement des invités d'honneur et sponsors	X	X		Il faut prévoir des places réservées.
Affichage des sponsors FLGym	X	X		Affichage par l'organisateur des supports publicitaires des « sponsors FLGym » fournis par la FLGym.
Affichage des sponsors de l'organisateur		X		Après concertation avec la FLGym.
Stand de vente FLGym, de sponsor(s) FLGym et/ou de l'organisateur	X	X		Concertation préalable entre les 2 parties nécessaire.

D) Déroulement de l'événement :

Responsabilités et obligations	FLGym	Organisateur	Clubs participants	Remarques et explications

Officiels	X			En principe : • Direction du concours, • Présidence du jury, • Membres du Contentieux, • Entraineurs nationaux.
Organisation de la caisse d'entrée et des contrôles d'accès		X		
Organisation buvette et catering		X		Label GIMB : il est souhaitable de vendre l'eau minérale à meilleur prix que jus, boissons sucrées et alcools.
Direction du concours	X			
Contrôle des licences	X			
Contentieux	X	X		
Convocations des juges et planifications	X			
Présidence du jury	X			
Organisation et recrutement du secrétariat et bureau de calcul		X		
Mobilier à prévoir et emplacement des juges / bureau de calcul et secrétariat à déterminer		X		• Mobilier en nombre suffisant. • Local adéquat pour le bureau de calcul. • Locaux pour les réunions des juges.
Horaires du déroulement de la compétition et rotations	X	X		Organisateur en concertation avec la CST.
Préparation et distribution aux clubs participants des numéros de dossard				N/A

FÉDÉRATION LUXEMBOURGEOISE DE GYMNASTIQUE
LES PARTENAIRES DE LA FLGYM
Tageblatt
emile weber
SUNLIVE
ACCESSIMMO
LUXEMBOURG
kanner jugend telefon
CHOPARD
Sportlycée
Gesond lessen Méi bewegen
Piscine Nord
LOTERIE NATIONALE
GYMNASTICS LUXEMBOURG
EDUTEC
revue
ASPORT
eurogym.dk

Préparation et distribution des fiches des juges	**X**	**X**		L'organisateur prépare les fiches qui seront imprimées par le secrétariat. Les informations doivent être fournies au secrétariat en temps utile (au moins 5 jours avant le concours).
Ramassage et transmission des fiches au bureau de calcul		**X**		Personnes en nombre suffisant.
Organisation de l'affichage des notes intermédiaires et finales		**X**		
Réservations des premiers secours		**X**		Ambulance ou secouristes ou trousse de secours + cool pack.
Mise en place du plateau		**X**		Conforme aux dispositions générales concernant le matériel (voir livret technique du cahier des charges).
Informations quant au nombre d'entraîneurs présents sur le plateau	**X**			Le nombre d'entraîneurs autorisés sera précisé dans l'invitation.
Informations et contrôle quant aux personnes autorisées sur le plateau	**X**	**X**		Contrôle par l'organisateur (évent. par badge) des personnes autorisées sur l'aire de compétition. Présence d'une personne (de l'organisateur) responsable pour expulser les personnes indésirables.
Organisation et la manipulation de la sonorisation et de la musique	**X**	**X**		• « Technicien » en charge de la musique et sonorisation en général à fournir par l'organisateur. • Collecte de la musique préalable par l'FLGym (dans l'invitation). • Musique adéquate pour l'entrée des gymnastes avant la proclamation des résultats. (Organisateur)
Micro (de préférence sans fil)		**X**		A la disposition de la direction des concours.

FÉDÉRATION LUXEMBOURGEOISE DE GYMNASTIQUE
LES PARTENAIRES DE LA FLGYM
Tageblatt · emile weber · SUNLIVE · ACCESSIMMO · LUXEMBOURG · kanner jugend telefon · CHOPAR · Sportlycée · Gesond iessen Méi bewegen · Piscine Nord · Loterie Nationale · GYMNASTICS LUXEMBOURG · EDUTEC · revue · ASPORT · gymnastic equipment eurogym.dk

Personne responsable pour les imprévus et organisation de l'équipe technique		**X**		Personne à mettre à la disposition des officiels nommés par la FLGym.
Accréditation des médias et photographes	**X**	**X**		• Un photographe officiel de la FLGym. • À prévoir un emplacement pour la presse.
Communiqué de presse	**X**			

E) Médailles, récompenses et résultats :

Responsabilités et obligations	**FLGym**	**Organi-sateur**	**Clubs partici-pants**	**Remarques et explications**
Informations quant au déroulement de la cérémonie	**X**	**X**		• Défilé des gymnastes en musique. • Énumération des 3 premières places de chaque catégorie. • Définition à l'avance des personnes qui remettront les prix.
Détermination du type et nombre de récompenses nécessités	**X**			• Médailles pour les 3 premières places de chaque catégorie.
Podium		**X**		Obligatoire.
Impression et distribution des résultats		**X**		Affichage des résultats après la proclamation.
Transmission des résultats en format informatique à l'adresse électronique du secrétariat de la FLGym		**X**		Le jour même.

FÉDÉRATION LUXEMBOURGEOISE DE GYMNASTIQUE
LES PARTENAIRES DE LA FLGYM
Tageblatt · emile weber · SUNLIVE · ACCESSIMMO · LUXEMBOURG · kanner jugend telefon · CHOPARD · Sportlycée · Gesond liewen Méi bewegen · Piscine Nord · Loterie Nationale · Gymnastics Luxembourg · EDUTEC · revue · ASPORT · eurogym.dk

Envoi d'une feuille de match avec les informations principales sur le déroulement du concours au secrétariat	X			Le responsable du concours ainsi que le responsable du jury feront un rapport selon modèle prédéfini.
Remise en état du lieu du concours		X		
Transmission d'information et de résultats aux médias	X			
Mise en ligne des résultats	X			
Mise en ligne des photos	X			

FÉDÉRATION LUXEMBOURGEOISE DE GYMNASTIQUE
LES PARTENAIRES DE LA FLGYM

LIVRET TECHNIQUE

Définition des dimensions et normes des agrès pour les compétitions officielles de la FLGym

A) Championnats Nationaux en GAM/GAF et Finales aux Agrès

Masculin et féminin – Juniors, Seniors

Les normes des agrès établies par la FIG s'appliquent. Consultez :
https://www.gymnastics.sport/site/rules/#9

B) Autres concours GAM

Minis, Espoirs, Adultes et AK

1) Champ d'application :

- Championnat National AK
- Coupe de Luxembourg – Qualifications, demi-finales, finales, coupes de consolation, coupes d'encouragement, coupe de Luxembourg et de consolation Minis
- Championnats individuels
- Championnat des sections

2) Sol :

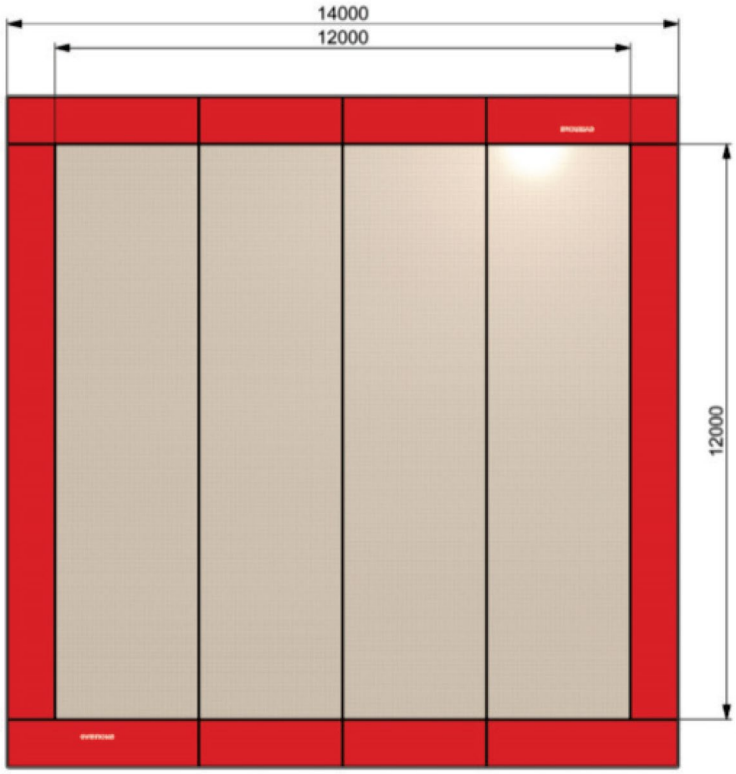

FÉDÉRATION LUXEMBOURGEOISE DE GYMNASTIQUE
LES PARTENAIRES DE LA FLGYM
Tageblatt
emile weber
SUNLIVE
ACCESSIMMO
LUXEMBOURG
kanner jugendtelefon
CHOPARD
Sportlycée
Gesond lessen Méi bewegen
Piscine Nord
LOTERIE NATIONALE
GYMNASTICS LUXEMBOURG
EDUTEC
revue
ASPORT
eurogym.dk

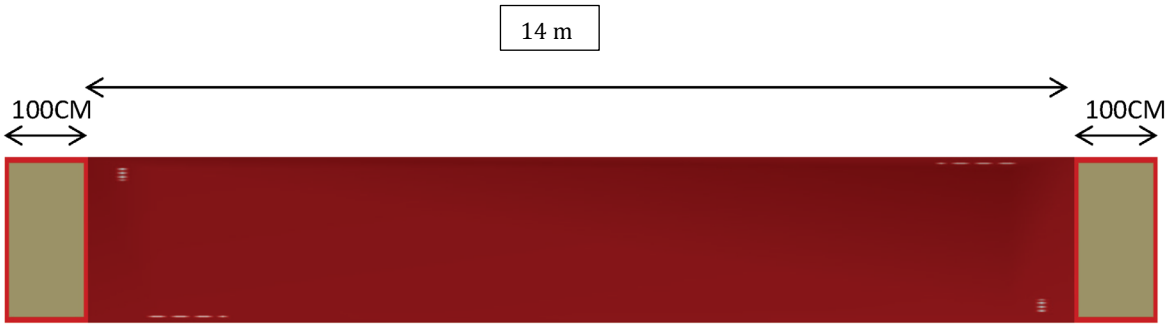

- Pour les Espoirs, Adultes et AK : Praticable à ressorts (soit carré ou bande) homologué FIG
- Pour les Minis : Les ressorts ne sont pas obligatoires. Une longueur de 12 mètres est acceptée.

3) Cheval d'arçons :

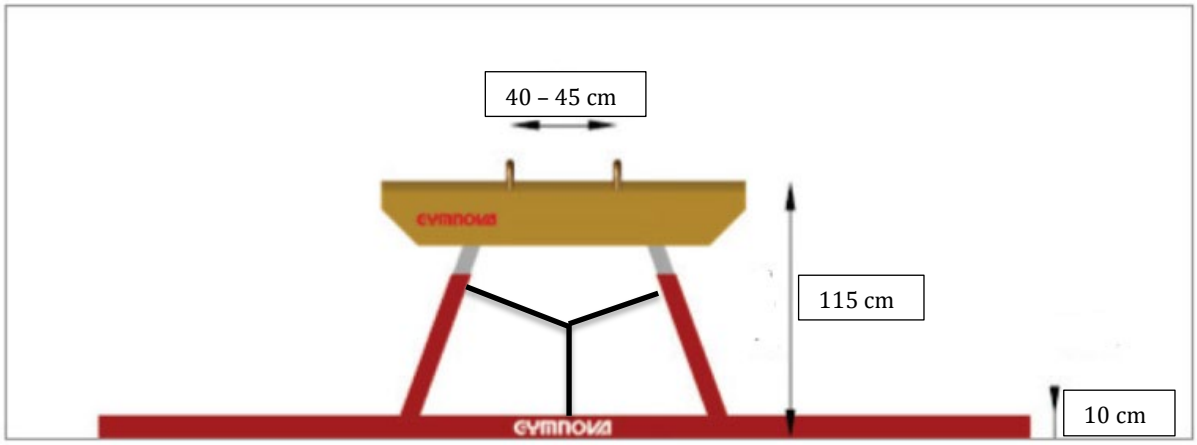

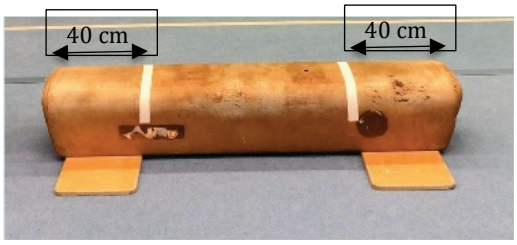

Cube ou matelas à hauteur du champignon

- Pour les adultes : Seulement le cheval d'arçons doit être présent et il doit obligatoirement être fixé sur le sol.
- Pour les Minis, Espoirs et AK : il faut en supplément un champignon sans arçon, un champignon avec arçon et un cheval sans arçons posé sur le sol.

FÉDÉRATION LUXEMBOURGEOISE DE GYMNASTIQUE
LES PARTENAIRES DE LA FLGYM
Tageblatt
emile weber
SUNLIVE
ACCESSIMMO
LUXEMBOURG
CHOPAR
Sportlycée
revue
ASPORT

4) Anneaux :

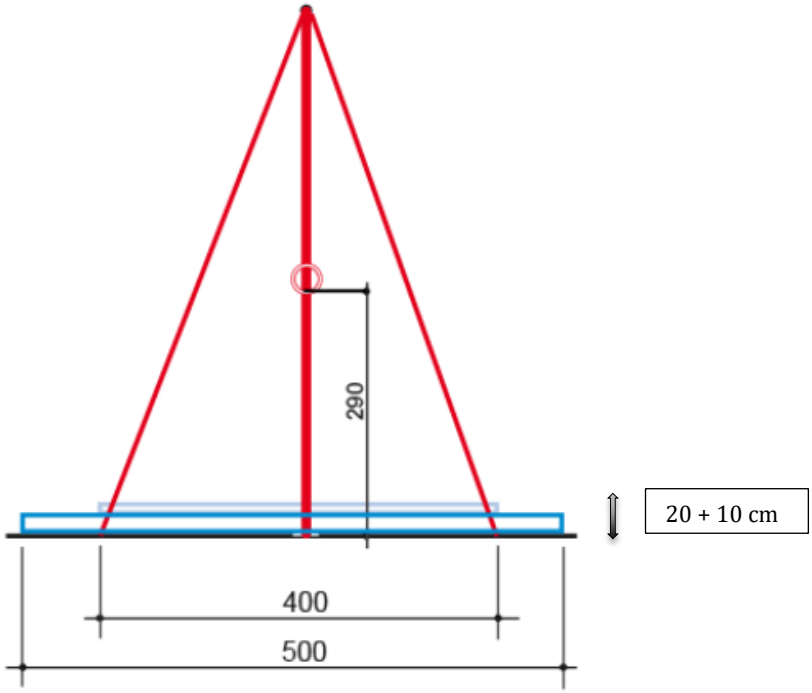

- Les anneaux attachés au plafond ne sont pas autorisés.
- Pour les Minis : Un matelas supplémentaire d'épaisseur de 20 cm doit être fourni.

5) Saut

- Pour Espoirs, Adultes et AK :

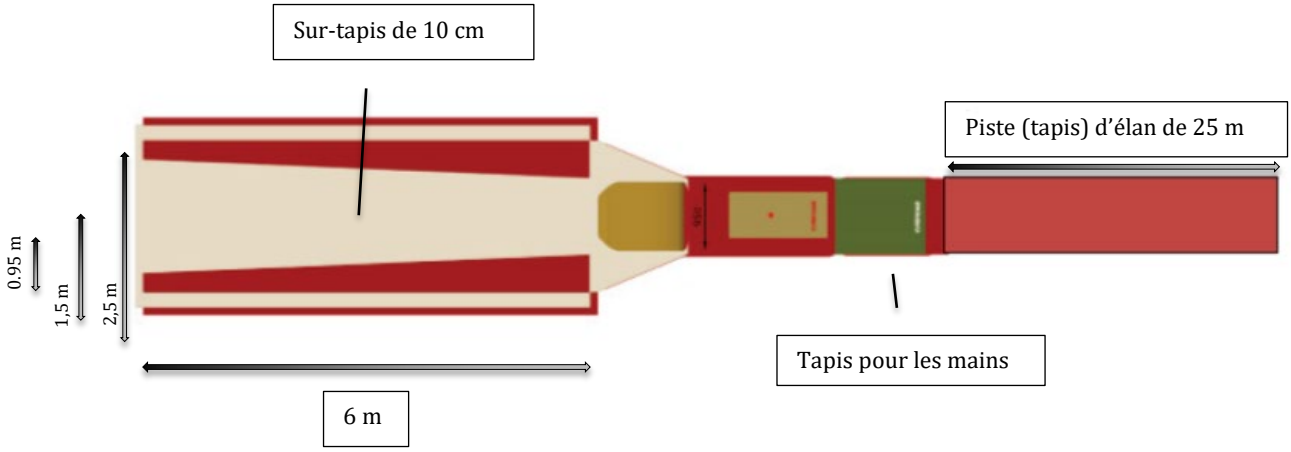

FÉDÉRATION LUXEMBOURGEOISE DE GYMNASTIQUE
LES PARTENAIRES DE LA FLGYM
Tageblatt
emile weber
SUNLIVE
ACCESSIMMO
LUXEMBOURG
CHOPAR
Sportlycée
revue
ASPORT

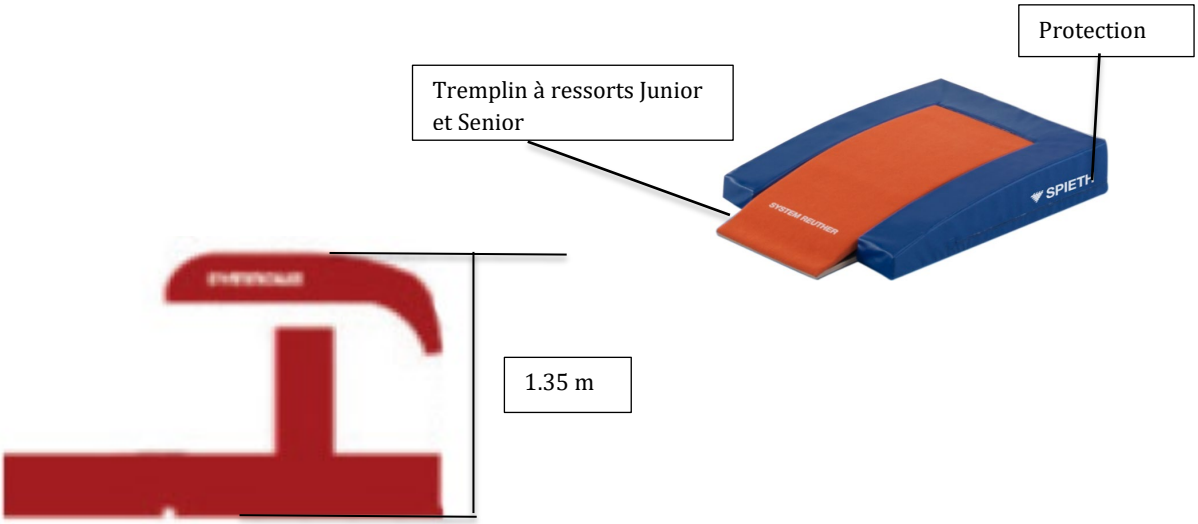

- Pour Minis, Espoirs et AK :

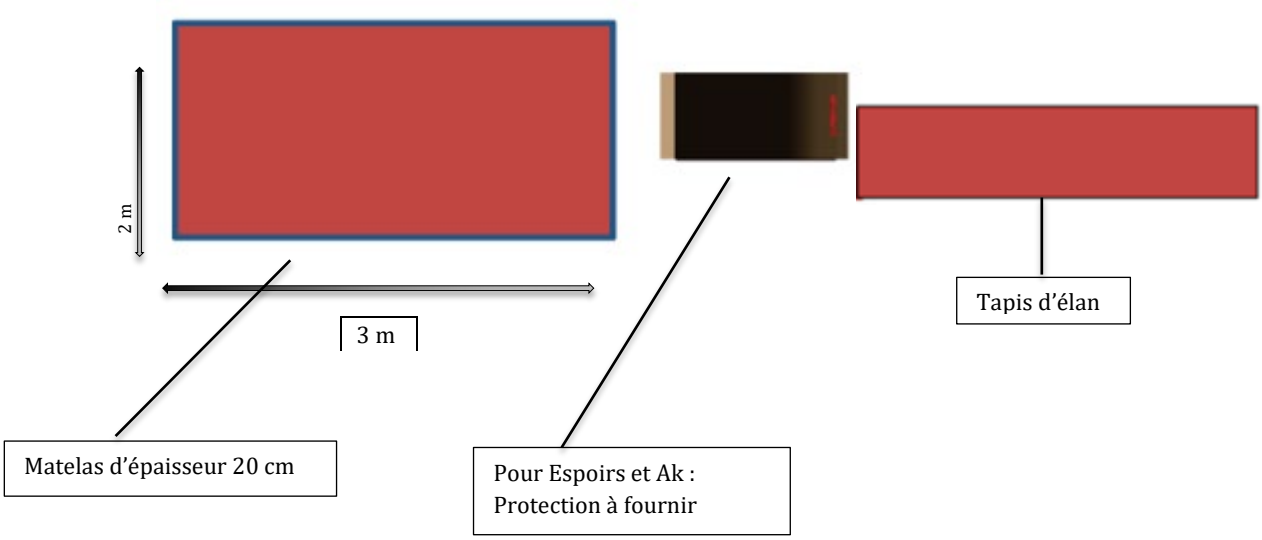

FÉDÉRATION LUXEMBOURGEOISE DE GYMNASTIQUE
LES PARTENAIRES DE LA FLGYM
Tageblatt
emile weber
SUNLIVE
ACCESSIMMO
LUXEMBOURG
CHOPAR
Sportlycée
revue
ASPORT

6) Barres Parallèles :

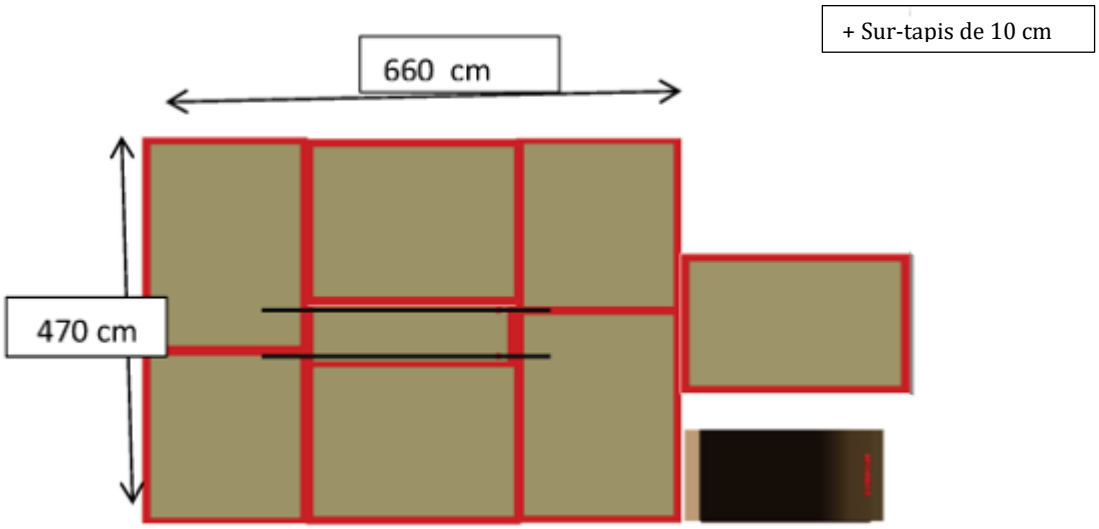

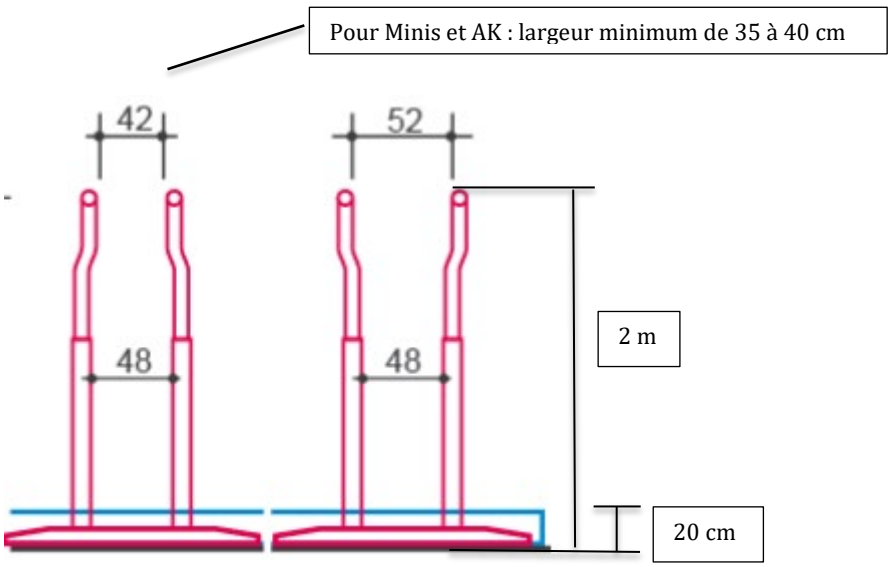

FÉDÉRATION LUXEMBOURGEOISE DE GYMNASTIQUE
LES PARTENAIRES DE LA FLGYM
Tageblatt
emile weber
SUNLIVE
ACCESSIMMO
LUXEMBOURG
kanner jugend telefon
CHOPAR
Sportlycée
Gesond lessen Méi bewegen
Piscine Nord
LOTERIE NATIONALE
GYMNASTICS LUXEMBOURG
EDUTEC
revue
ASPORT
eurogym.dk

7) Barre fixe

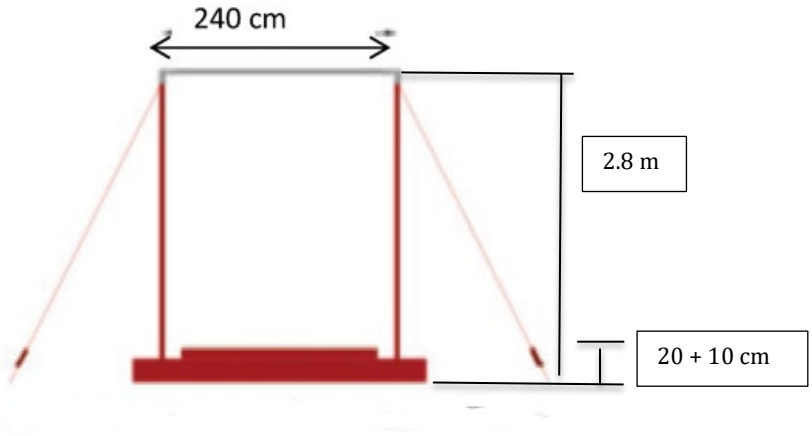

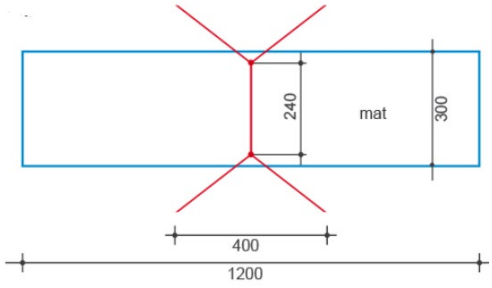

- Pour les Minis : Un matelas supplémentaire d'épaisseur de 20 cm doit être fourni.

FÉDÉRATION LUXEMBOURGEOISE DE GYMNASTIQUE
LES PARTENAIRES DE LA FLGYM
Tageblatt
emile weber
SUNLIVE
ACCESSIMMO
LUXEMBOURG
kanner jugend telefon
CHOPARD
Sportlycée
Gesond lessen Méi bewegen
Piscine Nord
LOTERIE NATIONALE
GYMNASTICS LUXEMBOURG
EDUTEC
revue
ASPORT
eurogym.dk

C) Concours mins GAF

1) Champ d'application :

- Championnat National AK
- Coupe de Luxembourg et de consolation Minis
- Championnats individuels
- Championnat des sections

2) Saut

- 2 couvercles de plinthe permis pour la course d'élan (optionnel)
- 1 Trampo-Tremp, 1 tremplin, 1 double-tremplin (au choix de la gymnaste)
- Matelas de 90 cm de hauteur avec un cube de 90 cm de hauteur
- Longueur total matelas et cube : 3,5m(minimum)
- 1 sur-tapis (10 cm) de 2,00m x 1,40m (degré 3, 4 et 5)

et

et

FÉDÉRATION LUXEMBOURGEOISE DE GYMNASTIQUE
LES PARTENAIRES DE LA FLGYM
Tageblatt
emile weber
SUNLIVE
ACCESSIMMO
LUXEMBOURG
kanner jugend telefon
CHOPARD
Sportlycée
Gesond lessen Méi bewegen
Piscine Nord
LOTERIE NATIONALE
GYMNASTICS LUXEMBOURG
EDUTEC
revue
ASPORT
eurogym.dk

3) Sol

Tapis double	longueur : 12m	largeur : 2m

4) Poutre

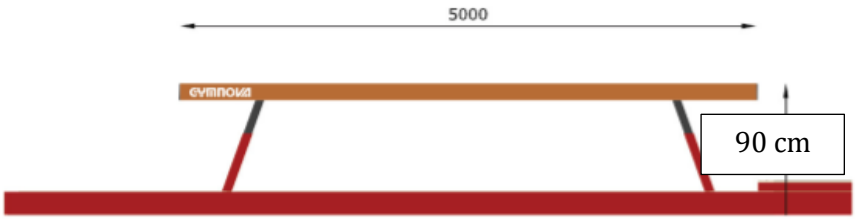

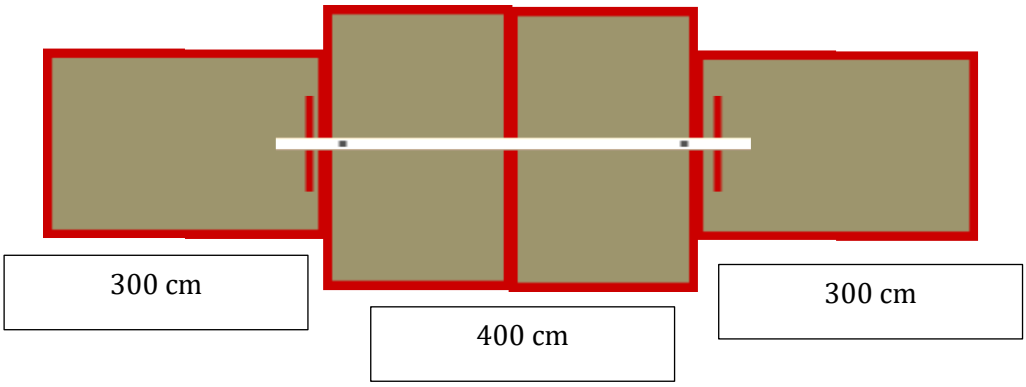

FÉDÉRATION LUXEMBOURGEOISE DE GYMNASTIQUE
LES PARTENAIRES DE LA FLGYM
Tageblatt
emile weber
SUNLIVE
ACCESSIMMO
LUXEMBOURG
kanner jugend telefon
CHOPARD
Sportlycée
Gesond lessen Méi bewegen
Piscine Nord
LOTERIE NATIONALE
GYMNASTICS LUXEMBOURG
EDUTEC
revue
ASPORT
eurogym.dk

- Poutre hauteur 90cm
- Matelas 20cm de 3m de longueur pour l'entrée et la sortie
- En-dessous de la poutre : tapis 20cm
- 1 sur-tapis (10 cm) de 2,00m x 1,40m pour la sortie
- 1-2Tremplin(s) et plinth +-40cm

5) Barres asymétriques

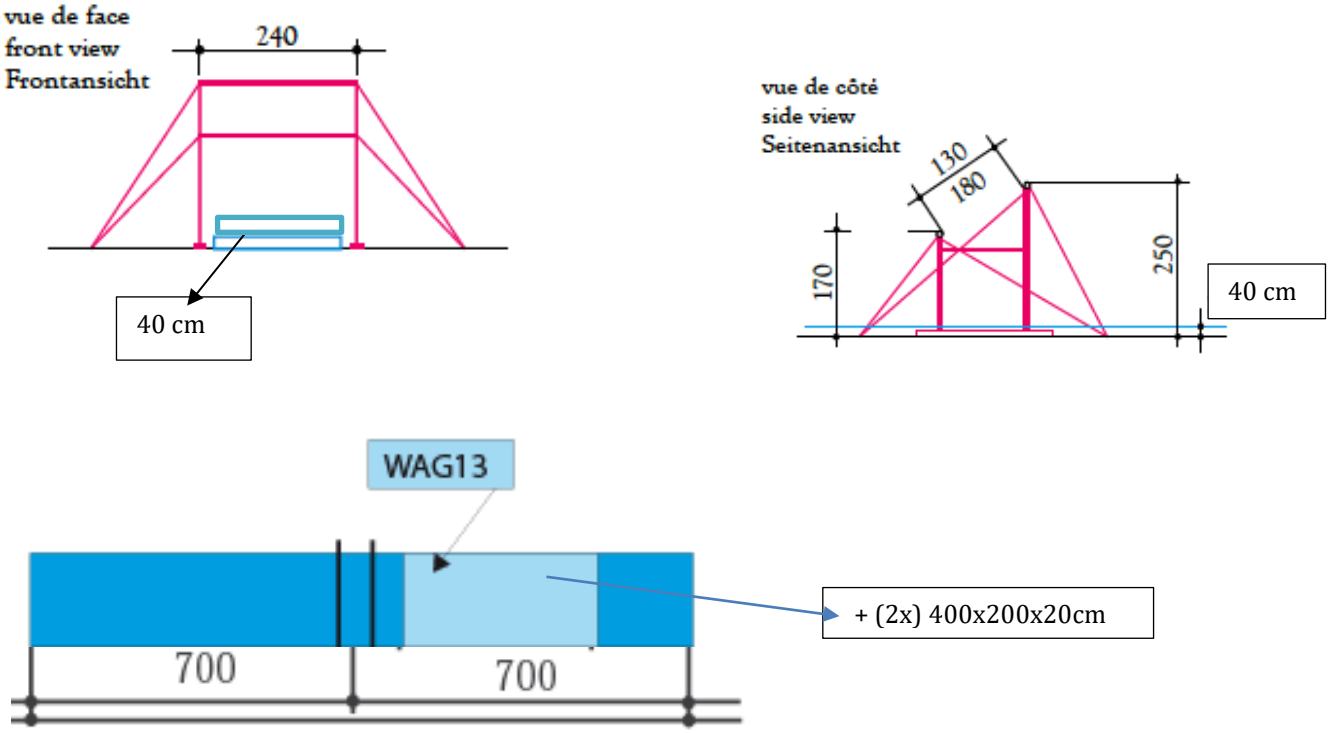

- 1 barres asymétriques aux dimensions inscrites
- 4 matelas 400X200X20cm
- 1 Tremplin et 1 plinth (ou cube) +-40cm
- 1 bac de magnésie
- 1 sur-tapis (10cm) de 2,00m x 1,40m

FÉDÉRATION LUXEMBOURGEOISE DE GYMNASTIQUE
LES PARTENAIRES DE LA FLGYM
Tageblatt
emile weber
SUNLIVE
ACCESSIMMO
LUXEMBOURG
CHOPARD
Sportlycée
revue
ASPORT

D) Concours Espoirs et Adultes GAF

1) Champ d'application :

- Coupe de Luxembourg – Qualifications, demi-finales, finales, coupes de consolation, coupes d'encouragement
- Championnats individuels
- Championnat des sections

2) Saut :

- 1 table de saut 110 cm ou 120cm
- 1 piste d'élan : largeur : 1m ; Longueur : min 25m
- 1 tremplin FIG Soft, 1 tremplin FIG Hard, 1 double templin, 1 Trampo-Tremp
- 1 protection de tremplin
- La course d'élan doit être sécurisée

et

et

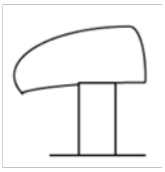

- Matelas épaisseur 20cm + 10 cm
- Longueur matelas : 4m minimum

3) Barres asymétriques

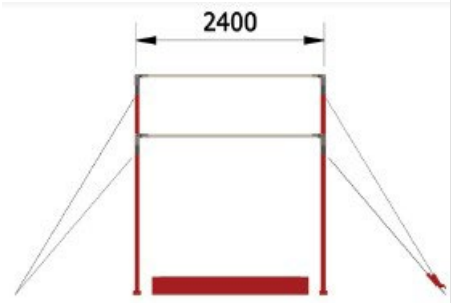

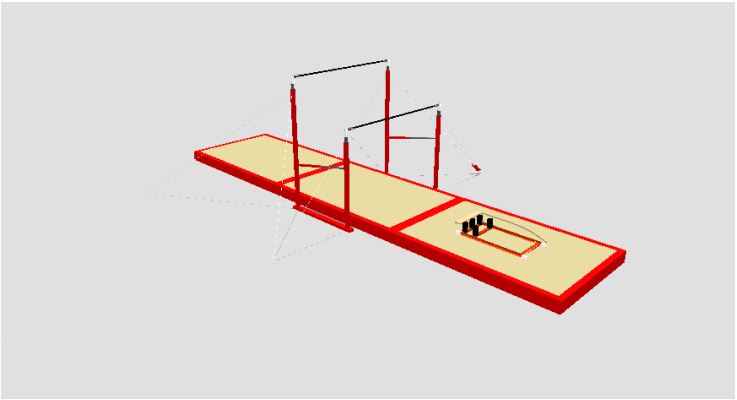

FÉDÉRATION LUXEMBOURGEOISE DE GYMNASTIQUE
LES PARTENAIRES DE LA FLGYM
Tageblatt
emile weber
SUNLIVE
ACCESSIMMO
LUXEMBOURG
kanner jugendtelefon
CHOPAR
Sportlycée
Gesond lessen Méi bewegen
Piscine Nord
LOTERIE NATIONALE
GYMNASTICS LUXEMBOURG
EDUTEC
revue
ASPORT
gymnastic equipment
eurogym.dk

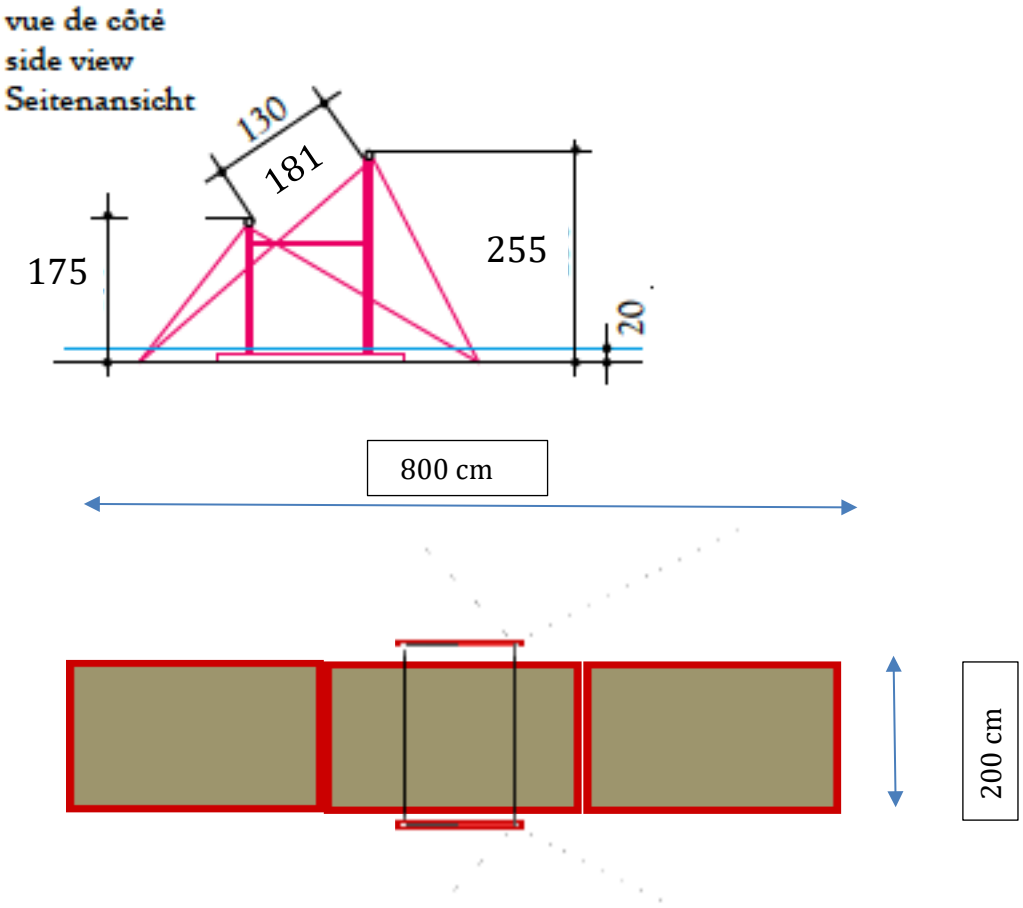

Barres asymétriques aux dimensions inscrites

- 8m de matelas de 20cm épaisseur
- 1 sur-tapis (10cm) de 2 m x 140 cm
- 1 bac de magnésie
- 1 Tremplin

FÉDÉRATION LUXEMBOURGEOISE DE GYMNASTIQUE
LES PARTENAIRES DE LA FLGYM
Tageblatt
emile weber
SUNLIVE
ACCESSIMMO
LUXEMBOURG
kanner jugendtelefon
CHOPARD
Sportlycée
Gesond iessen Méi bewegen
Piscine Nord
LOTERIE NATIONALE
revue
ASPORT
eurogym.dk

4) Poutre

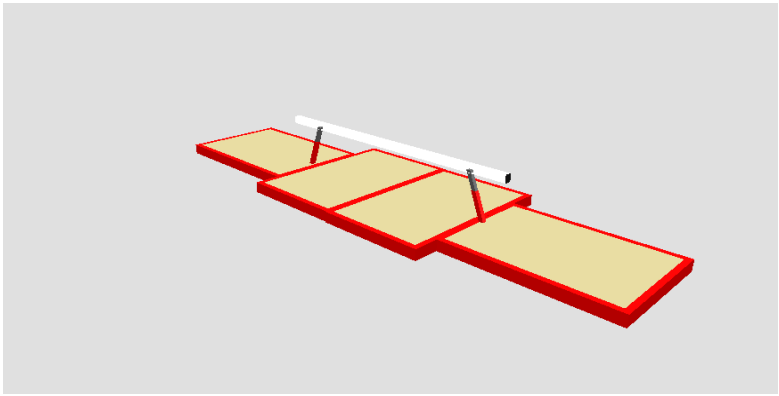

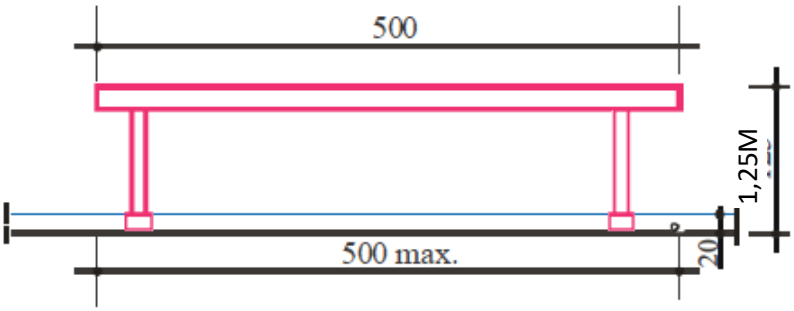

vue de côté
side view
Ansicht Längsseite

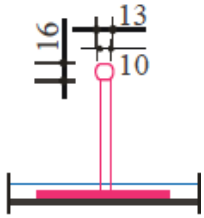

vue de face
front view

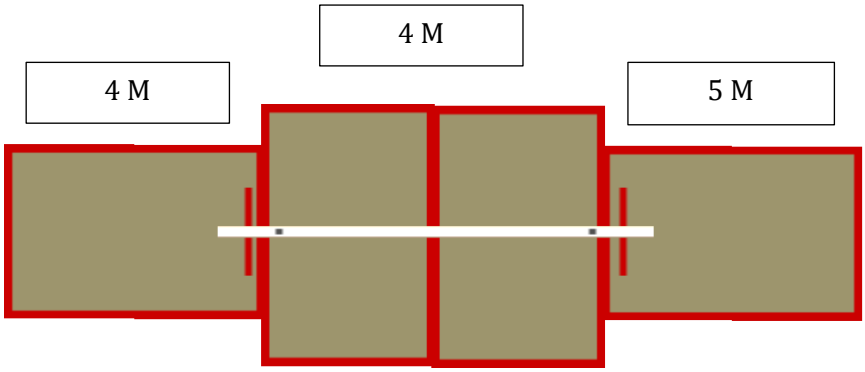

Poutre aux dimensions inscrites

- Matelas de 20 cm, longueur total 13m minimum dont 4m en entrée et 5m en sortie.
- 1 sur-tapis (10cm) de 2,00m x 1,40m
- 1 Tremplin

FÉDÉRATION LUXEMBOURGEOISE DE GYMNASTIQUE
LES PARTENAIRES DE LA FLGYM
Tageblatt
emile weber
SUNLIVE
ACCESSIMMO
LUXEMBOURG
CHOPARD
Sportlycée
revue
ASPORT

5) Sol

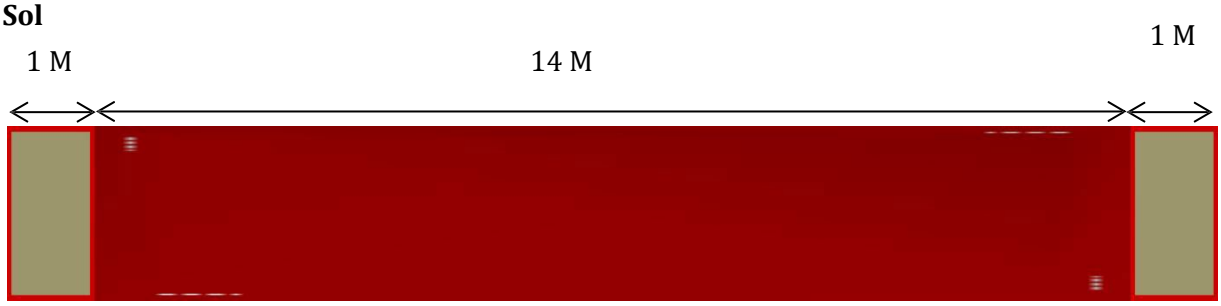

Piste à ressorts

- 14 m x 2 m de large
- 2 Tapis de 1m x 2m de la hauteur de la piste à poser aux extrémités de la piste.

6) Championnat des sections

a) Saut mini-trampoline

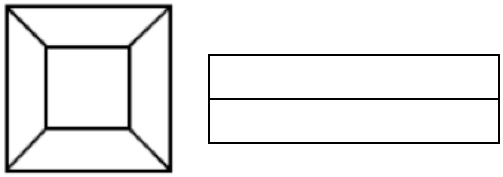

- Tapis épaisseur 20cm + 10 cm et longueur 4 m minimum

b) Exercice d'ensemble : Praticable 12m x 12m

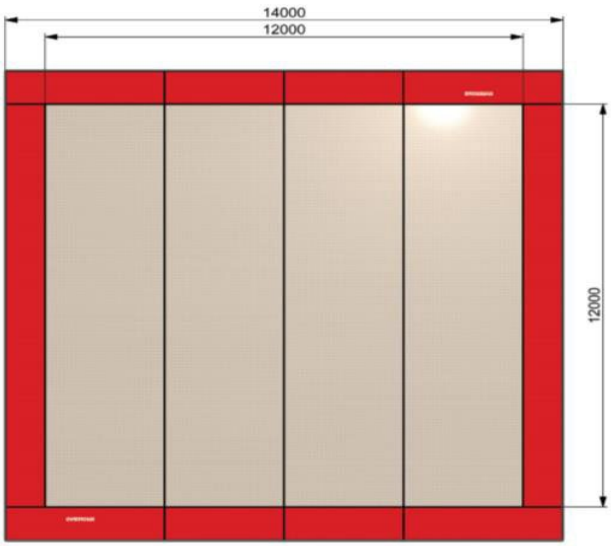

FÉDÉRATION LUXEMBOURGEOISE DE GYMNASTIQUE
LES PARTENAIRES DE LA FLGYM
Tageblatt
emile weber
SUNLIVE
ACCESSIMMO
LUXEMBOURG
kanner jugendtelefon
CHOPARD
Sportlycée
Gesond lessen Méi bewegen
Piscine Nord
LOTERIE NATIONALE
GYMNASTICS LUXEMBOURG
EDUTEC
revue
ASPORT
eurogym.dk

E) Championnats Nationaux Catégories d'âges GAF

1) Champ d'application :

- Championnats Nationaux AK en GAF

2) Saut

et

et

FÉDÉRATION LUXEMBOURGEOISE DE GYMNASTIQUE
LES PARTENAIRES DE LA FLGYM
Tageblatt
emile weber
SUNLIVE
ACCESSIMMO
LUXEMBOURG
kanner jugendtelefon
CHOPARD
Sportlycée
Gesond lessen Méi bewegen
Piscine Nord
LOTERIE NATIONALE
GYMNASTICS LUXEMBOURG
EDUTEC
revue
ASPORT
eurogym.dk

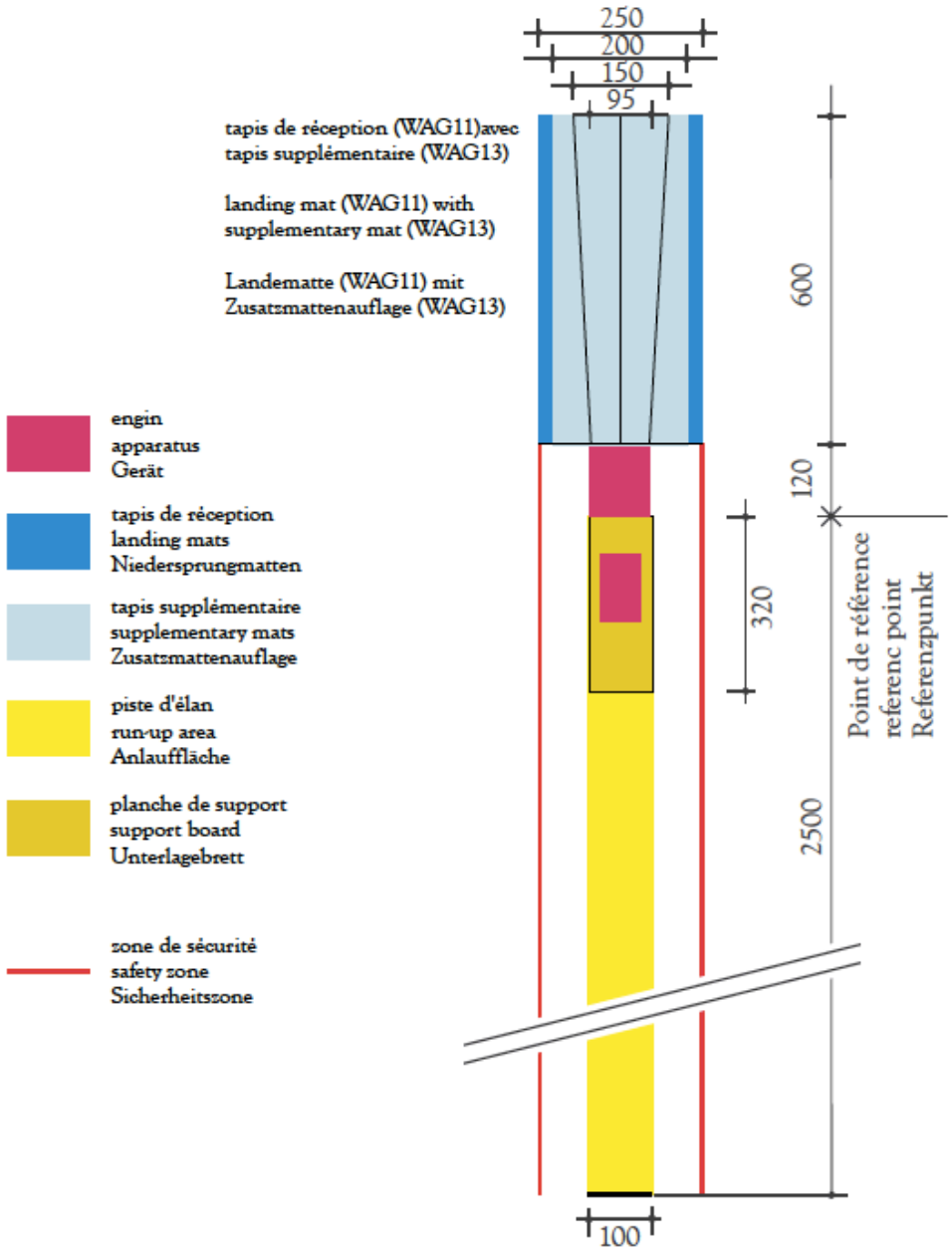

- 1 mètre min. 25m
- 2 Tremplins
- 1 Trampo-Tremp
- 3 matelas 300x200x30cm
- 1 matelas 300x200x20cm
- 1 cube 90cm hauteur
- 1 protection de tremplin
- 1 petit tapis pour placer devant le tremplin (pour les mains)
- 2 sur-tapis (10cm) de 2,00m x 1,40m

FÉDÉRATION LUXEMBOURGEOISE DE GYMNASTIQUE
LES PARTENAIRES DE LA FLGYM
Tageblatt
emile weber
SUNLIVE
ACCESSIMMO
LUXEMBOURG
CHOPAR
Sportlycée
revue
ASPORT

3) Barres asymétriques :

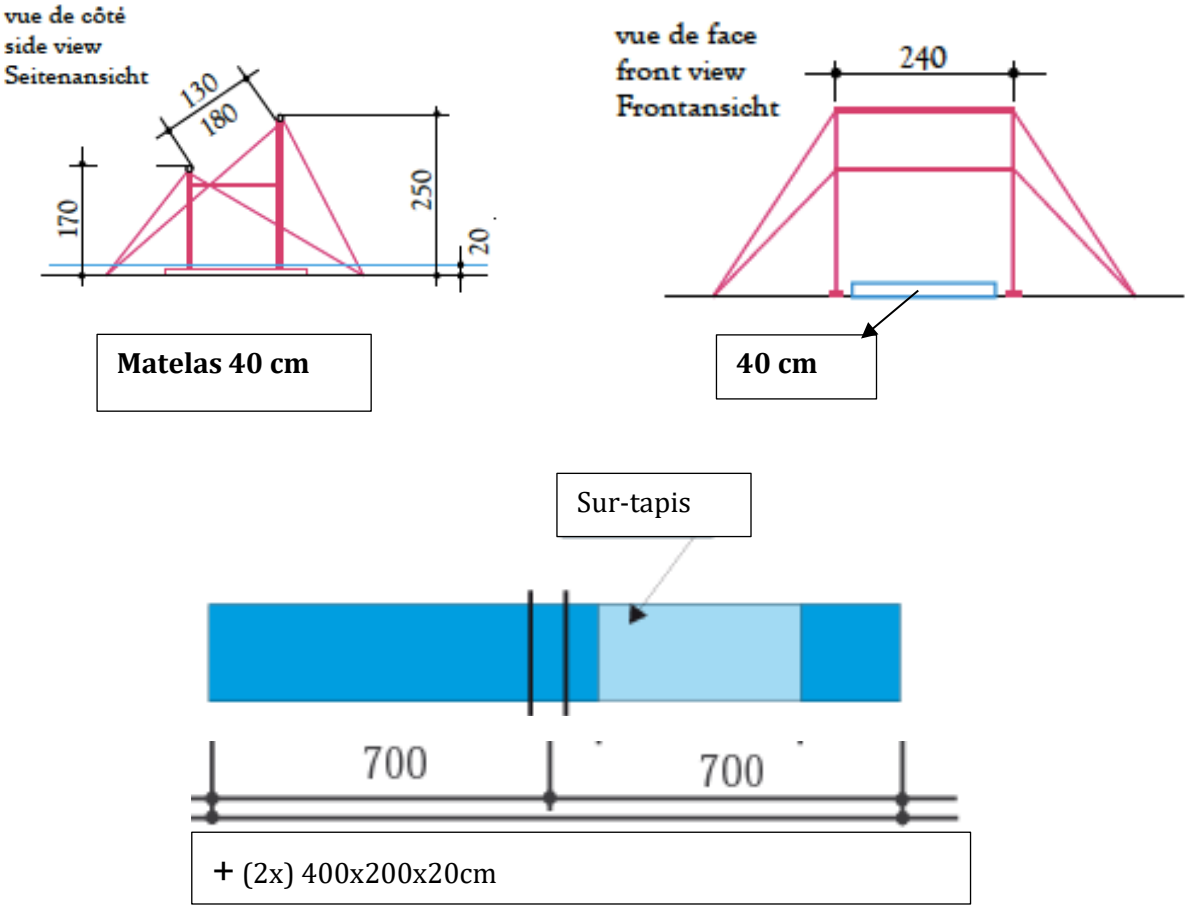

1 barres asymétriques aux dimensions inscrites :

- 4 matelas 400X200X20cm
- 1 Tremplin
- 1 bac de magnésie
- 1 sur-tapis (10cm) de 2,00m x 1,40m

FÉDÉRATION LUXEMBOURGEOISE DE GYMNASTIQUE
LES PARTENAIRES DE LA FLGYM
Tageblatt
emile weber
SUNLIVE
ACCESSIMMO
LUXEMBOURG
kanner jugendtelefon
CHOPAR
Sportlycée
Gesond iessen Méi bewegen
Piscine Nord
LOTERIE NATIONALE
revue
ASPORT
eurogym.dk

4) Poutre :

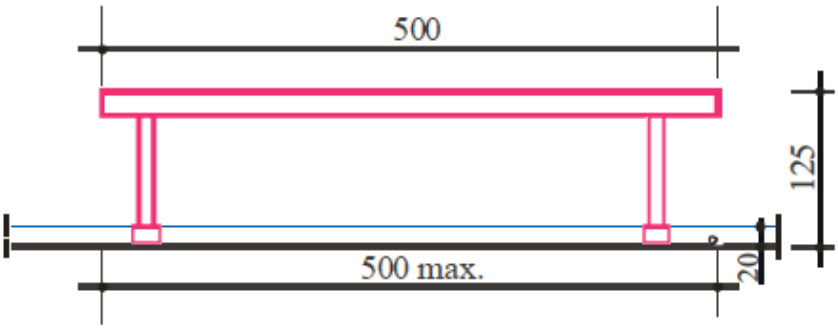

vue de côté
side view
Ansicht Längsseite

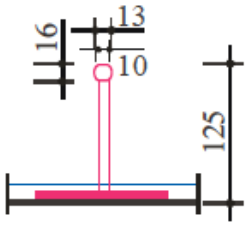

vue de face
front view
Ansicht Stimseite

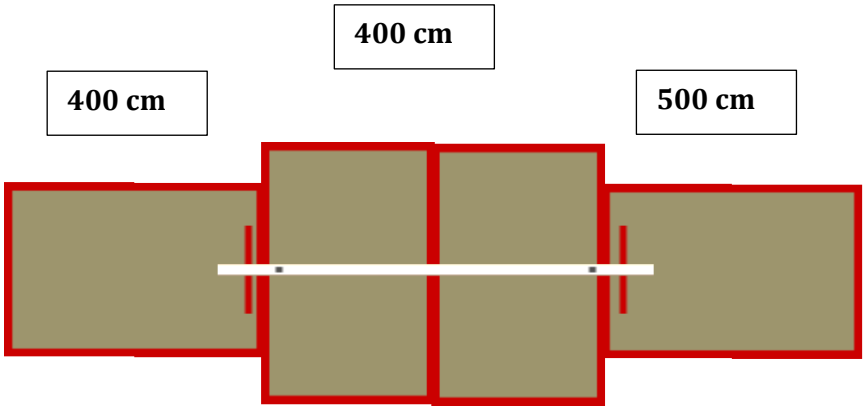

Poutre aux dimensions inscrites :

- Matelas de 20 cm, longueur total 13m minimum dont 4m en entrée et 5m en sortie.
- Matelas 300X200X20 cm (supplémentaire)
- 1 sur-tapis (10cm) de 2,00m x 1,40m
- 1 Tremplin

FÉDÉRATION LUXEMBOURGEOISE DE GYMNASTIQUE
LES PARTENAIRES DE LA FLGYM
Tageblatt
emile weber
SUNLIVE
ACCESSIMMO
LUXEMBOURG
CHOPAR
Sportlycée
revue
ASPORT

5) Sol - praticable à ressorts :

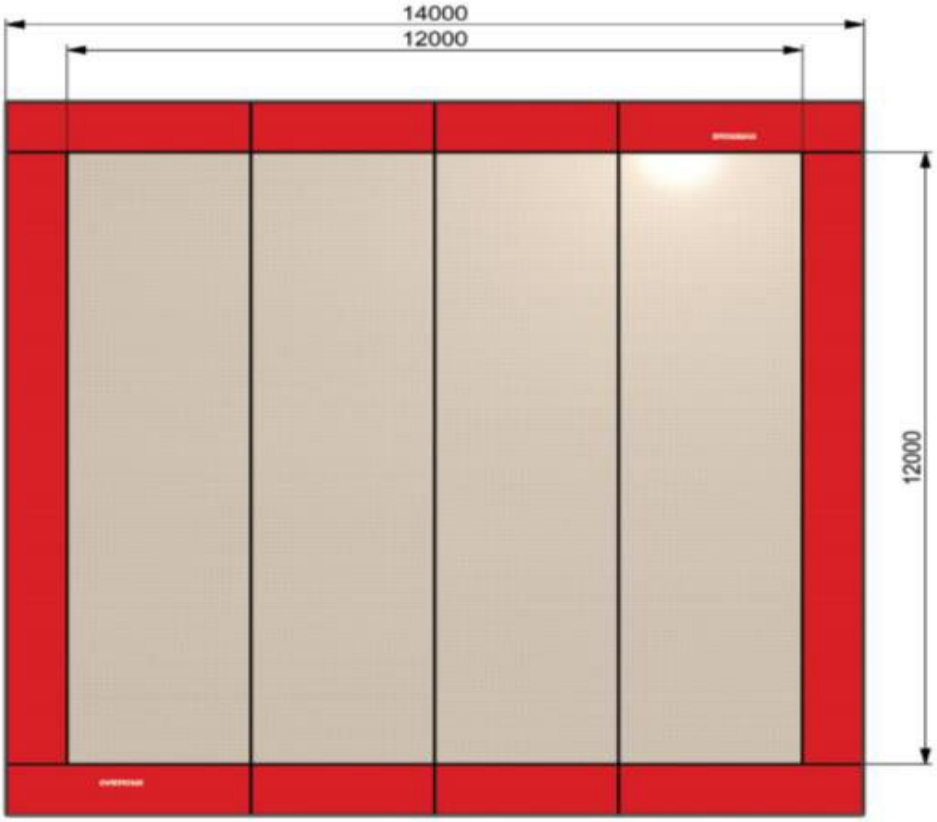

FÉDÉRATION LUXEMBOURGEOISE DE GYMNASTIQUE
LES PARTENAIRES DE LA FLGYM

F) Concours en GR

6) Champ d'application :

- Championnat national individuel
- Championnat d'encouragement
- Championnat national par ensembles

7) Plateau :

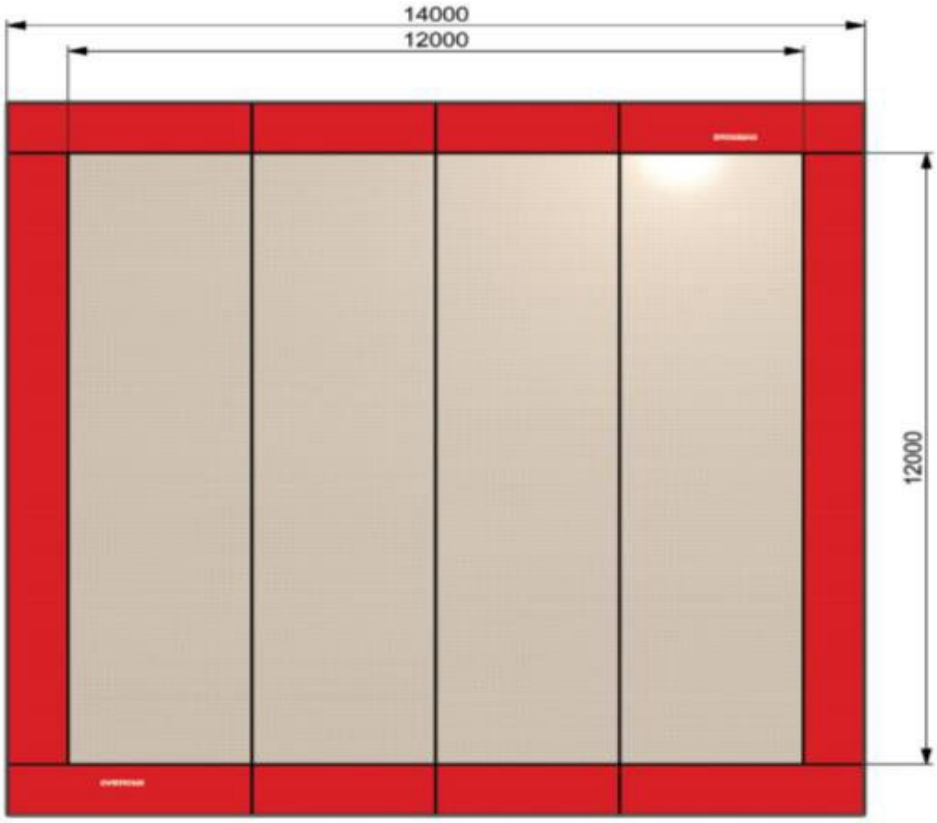

FÉDÉRATION LUXEMBOURGEOISE DE GYMNASTIQUE
LES PARTENAIRES DE LA FLGYM
Tageblatt
emile weber
SUNLIVE
ACCESSIMMO
LUXEMBOURG
kanner jugend telefon
CHOPARD
Sportlycée
Gesond lessen Méi bewegen
Piscine Nord
LOTERIE NATIONALE
GYMNASTICS LUXEMBOURG
EDUTEC
revue
ASPORT
eurogym.dk